faital PRO PROFESSIONAL LOUDSPEAKERS

4FE30

4" - 30 W - 91 dB - 16 Ohm

ХАРАКТЕРИСТИКИ

Номинальный диаметр	100 mm (4 in)
Наружный диаметр	100.7 mm (3.96 in)
Диаметр болтовой группы	81.5 mm (3.2 in)
Диаметр защитного профиля	93.5 mm (3.68 in)
Глубина	50 mm (2 in)
Тощина фланца и прокладки	1.5 mm (0.3 in)
Вес-нетто	**260 g (0.6 lb)**
Размер упаковочной коробки (8 Штук)	302 x 275 x 186 mm (11.89 x 10.82 x 7.32 in)
Вес-брутто (8 Штук)	3.1 kg (6.83 lb)

СНОСКИ:

Пакуется и продается по 8 шт.

(1) Двухчасовой тест согласно AES 2-1984 версия 2003 г.

(2) Максимальная мощность определяется как на 3 дБ выше номинальной мощности.

(3) NBR (резина)

(4) Xmax= [(глубина обмотки – глубина магнитного зазора)/2] + (глубина магнитного зазора/3)

(5) Максимальное движение до необратимого повреждения

ЭЛЕКТРИЧЕСКИЕ ПАРАМЕТРЫ

Номинальный импеданс	16 Ohm
Минимальный импеданс	13.1 Ohm
Мощность AES **(1)**	30 W
Максимальная мощность (2)	**60 W**
Чувствительность (1W/1м)	**91 dB**
Диапазон частот	90÷20000 Hz
Диаметр катушки	**19 mm (0.75 in)**
Материал обмотки	Алюминий
Материал каркаса катушки	Каптон
Глубина обмотки	5 mm (0.20 in)
Магнитный зазор	**4 mm (0.16 in)**
Плотность потока	1.4 T
Магнит	Неодимовое кольцо
Материал корзины	Сталь
Демодуляция	Нет
Подвес **(3)**	Полутороидальный
Чистый объем воздуха, занятый динамиком	0.075 dm^3 (0.003 ft^3)
Профиль центрирующей шайбы	Одинарный с постоянной высотой профиля

ПАРАМЕТРЫ ТИЛЯ-СМОЛЛА

Fs	100 Hz
Re	12.3 Ohm
Qes	1.02
Qms	3.84
Qts	0.8
Vas	1.6 dm^3 (0.06 ft^3)
Sd	48 cm^2 (7.44 in^2)
Xmax **(4)**	1.83 mm
Xdamage **(5)**	6.8 mm
Mms	4 g
Bl	5.5 N/A
Le	0.1 mH
Mmd	3.6 g
Cms	0.63 mm/N
Rms	0.65 kg/s
Eta Zero	0.2 %
EBP	98 Hz

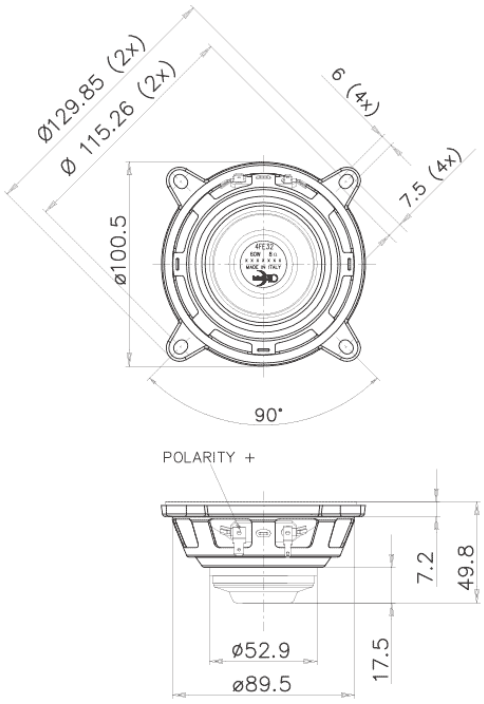

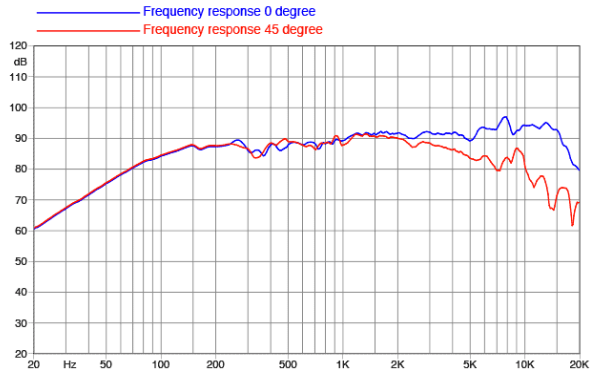

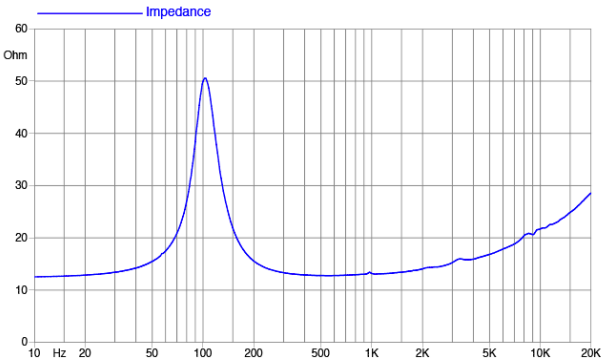

©Copyright 2025 **Faital S.p.A.** • Все права защищены.