faital PRO PROFESSIONAL LOUDSPEAKERS

18XL1500

18" - 1500 W - 98 dB - 8 Ohm

ХАРАКТЕРИСТИКИ

Номинальный диаметр	460 mm (18 in)
Наружный диаметр	460 mm (18.11 in)
Диаметр болтовой группы	440 mm (17.32 in)
Диаметр защитного профиля	422 mm (16.61 in)
Глубина	231 mm (9.09 in)
Тощина фланца и прокладки	14 mm (0.55 in)
Вес-нетто	**10.5 kg (23.1 lb)**
Размер упаковочной коробки (Одна картонная коробка)	536 x 536 x 310 mm (21.1 x 21.1 x 12.2 in)
Вес-брутто	12 kg (26.4 lb)

ЭЛЕКТРИЧЕСКИЕ ПАРАМЕТРЫ

Номинальный импеданс	8 Ohm
Минимальный импеданс	7.4 Ohm
Мощность AES **(1)**	1500 W
Максимальная мощность (2)	**3000 W**
Чувствительность (1W/1м)	**98 dB**
Диапазон частот	30÷1500 Hz
Диаметр катушки	**100 mm (4 in)**
Материал обмотки	Медь
Материал каркаса катушки	Стекловолокно
Глубина обмотки	31 mm (1.22 in)
Магнитный зазор	**15.5 mm (0.61 in)**
Плотность потока	1.1 T

ПАРАМЕТРЫ ТИЛЯ-СМОЛЛА

Fs	31 Hz
Re	5.4 Ohm
Qes	0.33
Qms	7.40
Qts	0.31
Vas	205 dm^3 (7.24 ft^3)
Sd	1174 cm^2 (182 in^2)
Xmax **(3)**	12.90 mm
Xdamage **(4)**	28 mm
Mms	236 g
Bl	28.1 N/A
Le	1.45 mH
Mmd	213 g
Cms	0.1 mm/N
Rms	6.5 kg/s
Eta Zero	2 %

СНОСКИ:

Ожидается патент

[Алюминиевое] демодуляционное кольцо для уменьшения гармонических искажений

(1) Двухчасовой тест согласно AES 2-1984 версия 2003 г.

(2) Максимальная мощность определяется как на 3 дБ выше номинальной мощности.

(3) Xmax= [(глубина обмотки – глубина магнитного зазора)/2] + (глубина магнитного зазора/3)

(4) Максимальное движение до необратимого повреждения

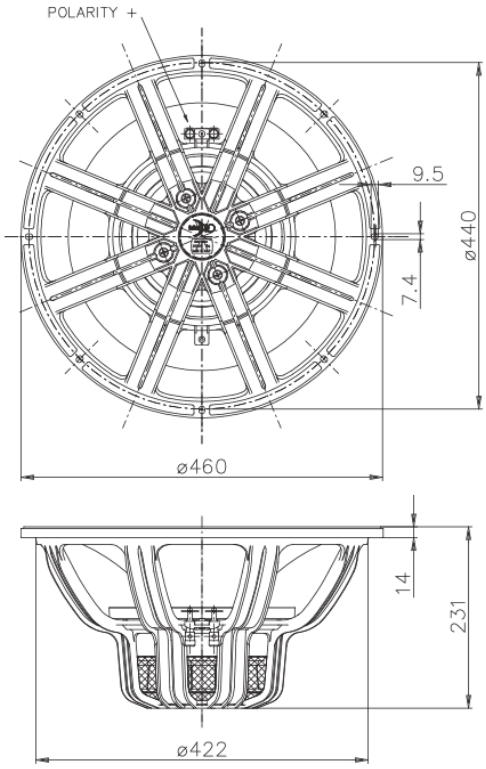

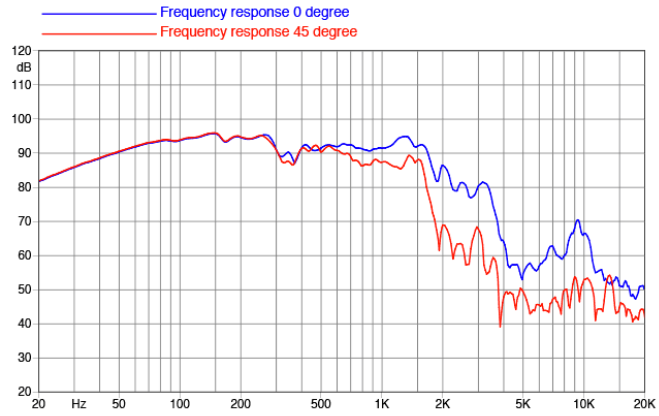

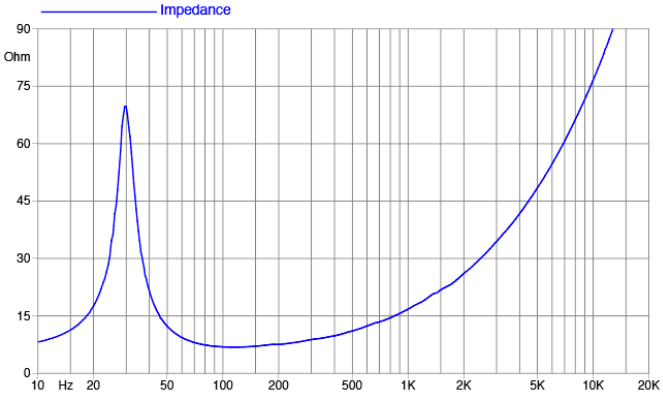

©Copyright 2025 **Faital S.p.A.** • Все права защищены.