faital PRO PROFESSIONAL LOUDSPEAKERS

18HP1020

18" - 1000 W - 99 dB - 8 Ohm

ХАРАКТЕРИСТИКИ

Номинальный диаметр	460 mm (18 in)
Наружный диаметр	460 mm (18.11 in)
Диаметр болтовой группы	440 mm (17.32 in)
Диаметр защитного профиля	424 mm (16.69 in)
Глубина	202 mm (7.95 in)
Тощина фланца и прокладки	13.9 mm (0.55 in)
Вес-нетто	**6.5 kg (14.2 lb)**
Размер упаковочной коробки (Одна картонная коробка)	503 x 500 x 258 mm (19.8 x 19.7 x 10.2 in)
Вес-брутто	7.8 kg (17.2 lb)

ЭЛЕКТРИЧЕСКИЕ ПАРАМЕТРЫ

Номинальный импеданс	8 Ohm
Минимальный импеданс	6.6 Ohm
Мощность AES **(1)**	1000 W
Максимальная мощность (2)	**2000 W**
Чувствительность (1W/1м)	**99 dB**
Диапазон частот	35÷1600 Hz
Диаметр катушки	**100 mm (4 in)**
Материал обмотки	Медь
Материал каркаса катушки	Стекловолокно
Глубина обмотки	23 mm (0.91 in)
Магнитный зазор	**12 mm (0.47 in)**
Плотность потока	1.3 T
Магнит	Неодимовый диск
Материал корзины	Алюминий
Демодуляция	Нет
Подвес **(3)**	Тройной тор
Чистый объем воздуха, занятый динамиком	6.2 dm^3 (0.219 ft^3)
Профиль центрирующей шайбы	Двойной несмежный симметричный с постоянной высотой профиля

ПАРАМЕТРЫ ТИЛЯ-СМОЛЛА

Fs	35 Hz
Re	5.4 Ohm
Qes	0.28
Qms	9.74
Qts	0.27
Vas	207.2 dm^3 (7.32 ft^3)
Sd	1134 cm^2 (175.77 in^2)
Xmax **(4)**	9.50 mm
Xdamage **(5)**	17.5 mm
Mms	182.0 g
Bl	28 N/A
Le	1.7 mH
Mmd	159.5 g
Cms	0.11 mm/N
Rms	4.1 kg/s
Eta Zero	3.10 %
EBP	125 Hz

СНОСКИ:

Патент IT 2006/000327

(1) Двухчасовой тест согласно AES 2-1984 версия 2003 г.

(2) Максимальная мощность определяется как на 3 дБ выше номинальной мощности.

(3) Обработанный поликоттон

(4) Xmax= [(глубина обмотки – глубина магнитного зазора)/2] + (глубина магнитного зазора/3)

(5) Максимальное движение до необратимого повреждения

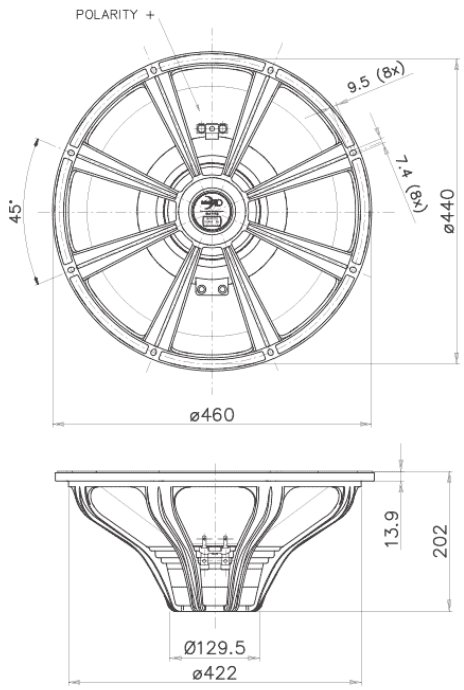

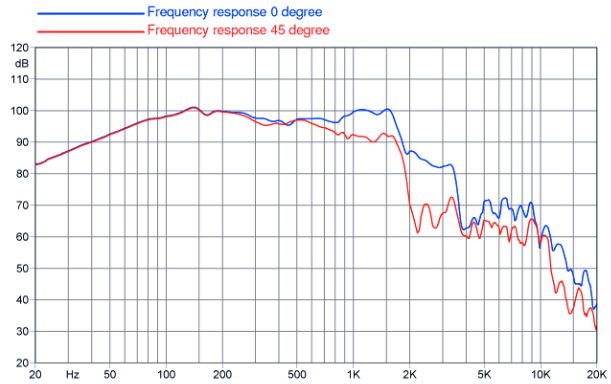

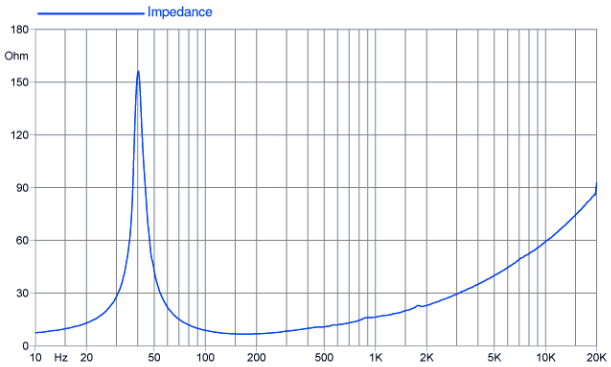

©Copyright 2026 **Faital S.p.A.** • Все права защищены.