faital PRO PROFESSIONAL LOUDSPEAKERS

# 18HP1020

18" - 1000 W - 99 dB - 8 Ohm

## ХАРАКТЕРИСТИКИ

| | |
|---|---|
| Номинальный диаметр | 460 mm (18 in) |
| Наружный диаметр | 460 mm (18.11 in) |
| Диаметр болтовой группы | 440 mm (17.32 in) |
| Диаметр защитного профиля | 424 mm (16.69 in) |
| Глубина | 202 mm (7.95 in) |
| Тощина фланца и прокладки | 13.9 mm (0.55 in) |
| **Вес-нетто** | **6.5 kg (14.2 lb)** |
| Размер упаковочной коробки (Одна картонная коробка) | 503 x 500 x 258 mm (19.8 x 19.7 x 10.2 in) |
| Вес-брутто | 7.8 kg (17.2 lb) |

## ЭЛЕКТРИЧЕСКИЕ ПАРАМЕТРЫ

| | |
|---|---|
| Номинальный импеданс | 8 Ohm |
| Минимальный импеданс | 6.6 Ohm |
| Мощность AES **(1)** | 1000 W |
| **Максимальная мощность (2)** | **2000 W** |
| **Чувствительность (1W/1м)** | **99 dB** |
| Диапазон частот | 35÷1600 Hz |
| **Диаметр катушки** | **100 mm (4 in)** |
| Материал обмотки | Медь |
| Материал каркаса катушки | Стекловолокно |
| Глубина обмотки | 23 mm (0.91 in) |
| **Магнитный зазор** | **12 mm (0.47 in)** |
| Плотность потока | 1.3 T |
| Магнит | Неодимовый диск |
| Материал корзины | Алюминий |
| Демодуляция | Нет |
| Подвес **(3)** | Тройной тор |
| Чистый объем воздуха, занятый динамиком | 6.2 dm^3 (0.219 ft^3) |
| Профиль центрирующей шайбы | Двойной несмежный симметричный с постоянной высотой профиля |

## ПАРАМЕТРЫ ТИЛЯ-СМОЛЛА

| | |
|---|---|
| Fs | 35 Hz |
| Re | 5.4 Ohm |
| Qes | 0.28 |
| Qms | 9.74 |
| Qts | 0.27 |
| Vas | 207.2 dm^3 (7.32 ft^3) |
| Sd | 1134 cm^2 (175.77 in^2) |
| Xmax **(4)** | 9.50 mm |
| Xdamage **(5)** | 17.5 mm |
| Mms | 182.0 g |
| Bl | 28 N/A |
| Le | 1.7 mH |
| Mmd | 159.5 g |
| Cms | 0.11 mm/N |
| Rms | 4.1 kg/s |
| Eta Zero | 3.10 % |
| EBP | 125 Hz |

### СНОСКИ:

**Патент IT 2006/000327**

**(1)** Двухчасовой тест согласно AES 2-1984 версия 2003 г.

**(2)** Максимальная мощность определяется как на 3 дБ выше номинальной мощности.

**(3)** Обработанный поликоттон

**(4)** Xmax= [(глубина обмотки – глубина магнитного зазора)/2] + (глубина магнитного зазора/3)

**(5)** Максимальное движение до необратимого повреждения

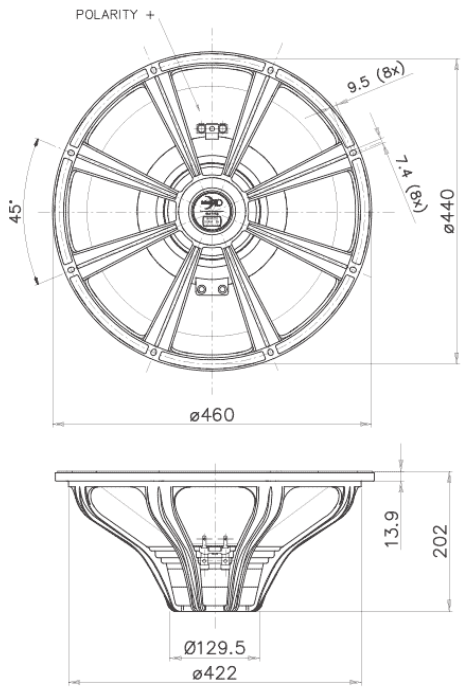


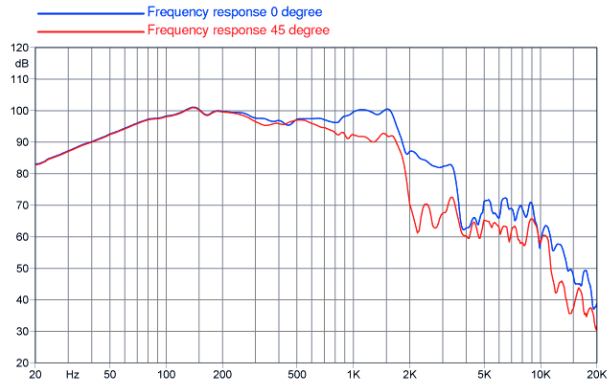


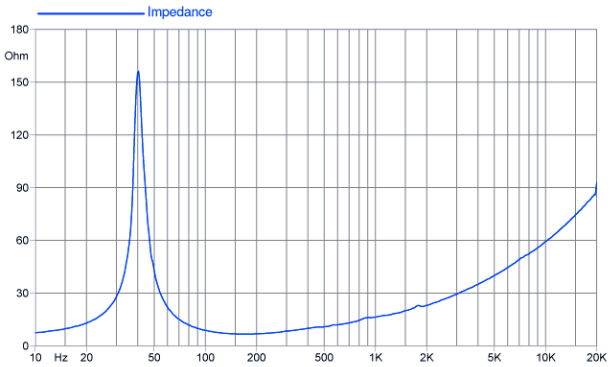




©Copyright 2025 **Faital S.p.A.** • Все права защищены.