faital PRO PROFESSIONAL LOUDSPEAKERS

W18N8-1000

18" - 1000 W - 99 dB - 8 Ohm

ХАРАКТЕРИСТИКИ

Номинальный диаметр	460 mm (18 in)
Наружный диаметр	460 mm (18.11 in)
Диаметр болтовой группы	440 mm (17.32 in)
Диаметр защитного профиля	424 mm (16.69 in)
Глубина	202 mm (7.95 in)
Тощина фланца и прокладки	13.9 mm (0.55 in)
Вес-нетто	**6.1 kg (13.4 lb)**
Размер упаковочной коробки (Одна картонная коробка)	536 x 536 x 293 mm (21.1 x 21.1 x 11.5 in)
Вес-брутто	7.4 kg (16.3 lb)

ЭЛЕКТРИЧЕСКИЕ ПАРАМЕТРЫ

Номинальный импеданс	8 Ohm
Минимальный импеданс	6.6 Ohm
Мощность AES **(1)**	1000 W
Максимальная мощность (2)	**2000 W**
Чувствительность (1W/1м)	**99 dB**
Диапазон частот	35÷1600 Hz
Диаметр катушки	**100 mm (4 in)**
Материал обмотки	Медь
Материал каркаса катушки	Стекловолокно
Глубина обмотки	23 mm (0.9 in)
Магнитный зазор	**12 mm (0.47 in)**
Плотность потока	1.3 T

ПАРАМЕТРЫ ТИЛЯ-СМОЛЛА

Fs	35 Hz
Re	5.4 Ohm
Qes	0.28
Qms	10.60
Qts	0.27
Vas	211.8 dm^3 (7.48 ft^3)
Sd	1136 cm^2 (176.1 in^2)
Xmax **(3)**	9.50 mm
Xdamage **(4)**	17.5 mm
Mms	178.7 g
Bl	27.6 N/A
Le	1.6 mH
Mmd	156.8 g
Cms	0.12 mm/N
Rms	3.7 kg/s
Eta Zero	3.17 %

СНОСКИ:

Патент IT 2006/000327

(1) Двухчасовой тест согласно AES 2-1984 версия 2003 г.

(2) Максимальная мощность определяется как на 3 дБ выше номинальной мощности.

(3) Xmax= [(глубина обмотки – глубина магнитного зазора)/2] + (глубина магнитного зазора/3)

(4) Максимальное движение до необратимого повреждения

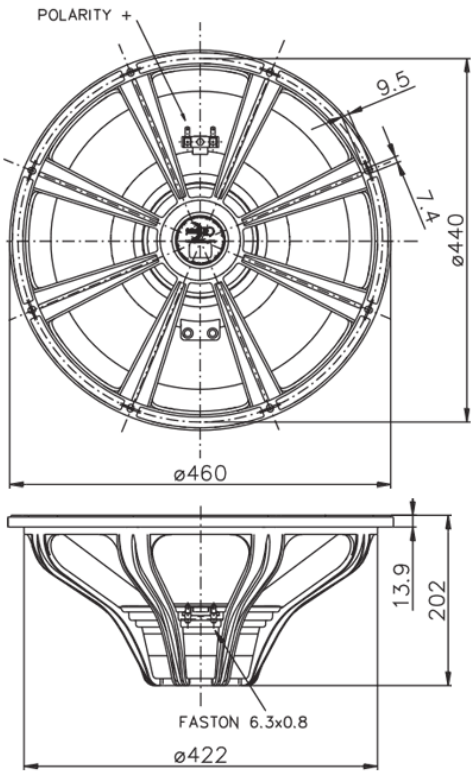

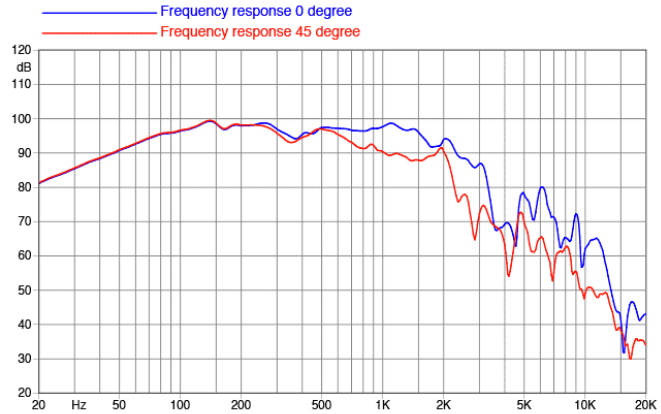

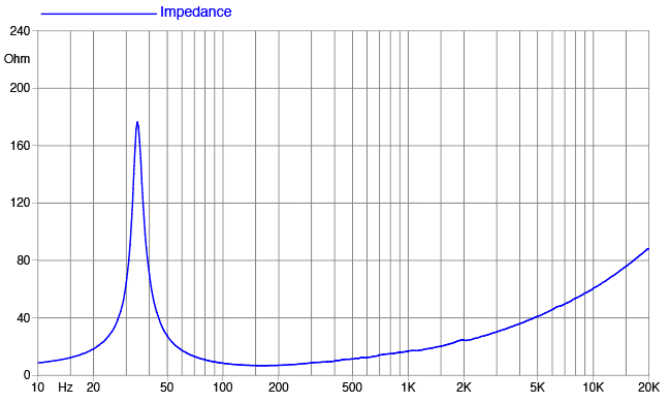

©Copyright 2026 **Faital S.p.A.** • Все права защищены.