faital PRO PROFESSIONAL LOUDSPEAKERS

W15N8-700

15" - 700 W - 98 dB - 8 Ohm

ХАРАКТЕРИСТИКИ

Номинальный диаметр	380 mm (15 in)
Наружный диаметр	393 mm (15.47 in)
Диаметр болтовой группы	374 mm (14.72 in)
Диаметр защитного профиля	354 mm (13.94 in)
Глубина	181.3 mm (7.14 in)
Тощина фланца и прокладки	13.7 mm (0.54 in)
Вес-нетто	**5.9 kg (13 lb)**
Размер упаковочной коробки (Одна картонная коробка)	426 x 429 x 225 mm (16.8 x 16.9 x 8.9 in)
Вес-брутто	6.5 kg (14.3 lb)

ЭЛЕКТРИЧЕСКИЕ ПАРАМЕТРЫ

Номинальный импеданс	8 Ohm
Минимальный импеданс	6.9 Ohm
Мощность AES **(1)**	700 W
Максимальная мощность (2)	**1400 W**
Чувствительность (1W/1м)	**98 dB**
Диапазон частот	35÷3150 Hz
Диаметр катушки	**100 mm (4 in)**
Материал обмотки	Медь
Материал каркаса катушки	Стекловолокно
Глубина обмотки	23 mm (0.9 in)
Магнитный зазор	**12 mm (0.47 in)**
Плотность потока	1.3 T

ПАРАМЕТРЫ ТИЛЯ-СМОЛЛА

Fs	35 Hz
Re	5.4 Ohm
Qes	0.20
Qms	9.48
Qts	0.20
Vas	134.2 dm^3 (4.74 ft^3)
Sd	756.2 cm^2 (117.2 in^2)
Xmax **(3)**	9.50 mm
Xdamage **(4)**	16 mm
Mms	125 g
Bl	26.9 N/A
Le	1.6 mH
Mmd	113 g
Cms	0.16 mm/N
Rms	2.89 kg/s
Eta Zero	2.74 %

СНОСКИ:

(1) Двухчасовой тест согласно AES 2-1984 версия 2003 г.
(2) Максимальная мощность определяется как на 3 дБ выше номинальной мощности.
(3) Xmax= [(глубина обмотки – глубина магнитного зазора)/2] + (глубина магнитного зазора/3)
(4) Максимальное движение до необратимого повреждения

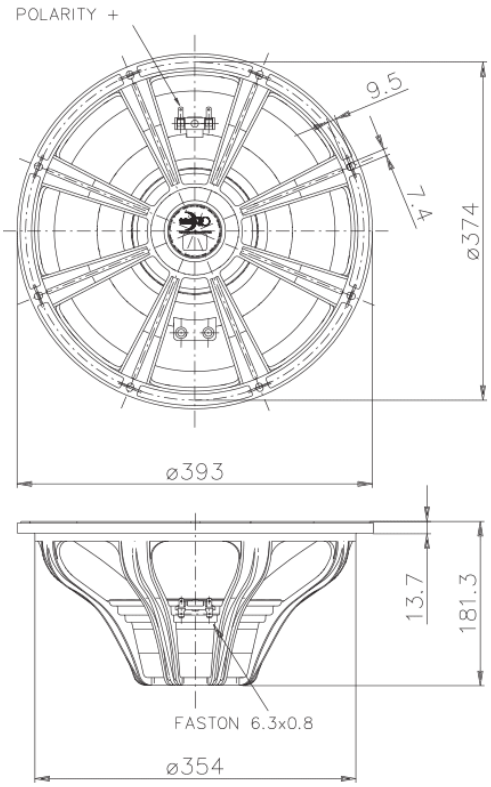

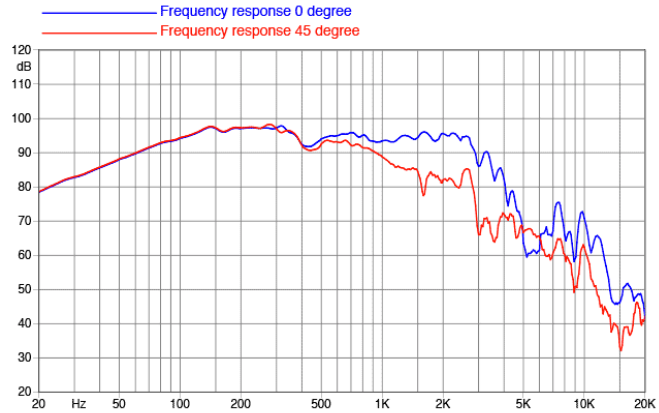

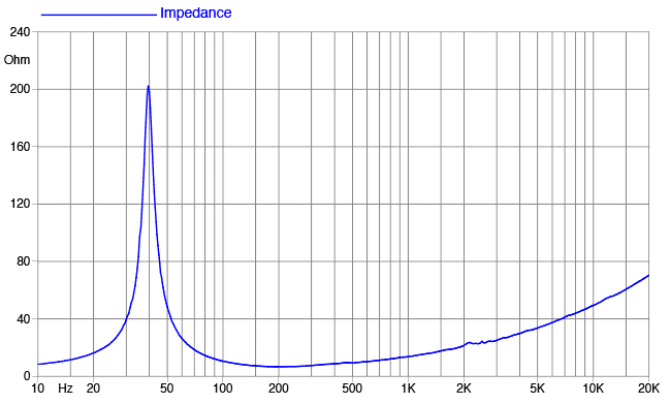

©Copyright 2026 **Faital S.p.A.** • Все права защищены.