faital PRO PROFESSIONAL LOUDSPEAKERS

W12N8-200

12" - 200 W - 99 dB - 8 Ohm

ХАРАКТЕРИСТИКИ

Номинальный диаметр	300 mm (12 in)
Наружный диаметр	315.2 mm (12.4 in)
Диаметр болтовой группы	298.5 mm (11.75 in)
Диаметр защитного профиля	283.5 mm (11.16 in)
Глубина	140.6 mm (5.54 in)
Тощина фланца и прокладки	12.1 mm (0.48 in)
Вес-нетто	**2.4 kg (5.3 lb)**
Размер упаковочной коробки (Одна картонная коробка)	350 x 350 x 200 mm (13.8 x 13.8 x 7.9 in)
Вес-брутто	3 kg (6.6 lb)

ЭЛЕКТРИЧЕСКИЕ ПАРАМЕТРЫ

Номинальный импеданс	8 Ohm
Минимальный импеданс	6.1 Ohm
Мощность AES **(1)**	200 W
Максимальная мощность (2)	**400 W**
Чувствительность (1W/1м)	**99 dB**
Диапазон частот	50÷5000 Hz
Диаметр катушки	**65 mm (2.5 in)**
Материал обмотки	Алюминий
Материал каркаса катушки	Стекловолокно
Глубина обмотки	12.5 mm (0.49 in)
Магнитный зазор	**8 mm (0.31 in)**
Плотность потока	1.2 T

ПАРАМЕТРЫ ТИЛЯ-СМОЛЛА

Fs	50 Hz
Re	5.4 Ohm
Qes	0.40
Qms	7.2
Qts	0.38
Vas	77.3 dm^3 (2.73 ft^3)
Sd	490.4 cm^2 (76 in^2)
Xmax **(3)**	4.92 mm
Xdamage **(4)**	14 mm
Mms	44.7 g
Bl	13.7 N/A
Le	0.56 mH
Mmd	39.2 g
Cms	0.22 mm/N
Rms	2.02 kg/s
Eta Zero	2.32 %

СНОСКИ:

(1) Двухчасовой тест согласно AES 2-1984 версия 2003 г.
(2) Максимальная мощность определяется как на 3 дБ выше номинальной мощности.
(3) Xmax= [(глубина обмотки – глубина магнитного зазора)/2] + (глубина магнитного зазора/3)
(4) Максимальное движение до необратимого повреждения

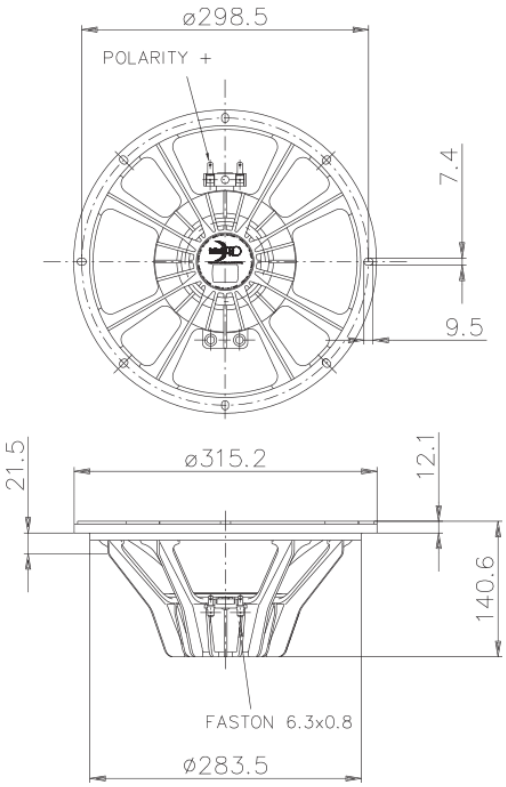

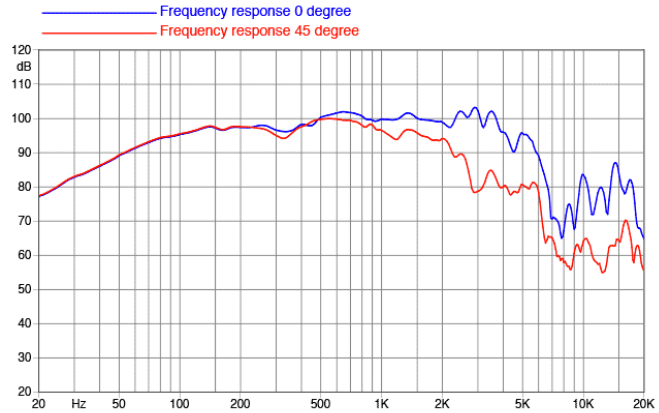

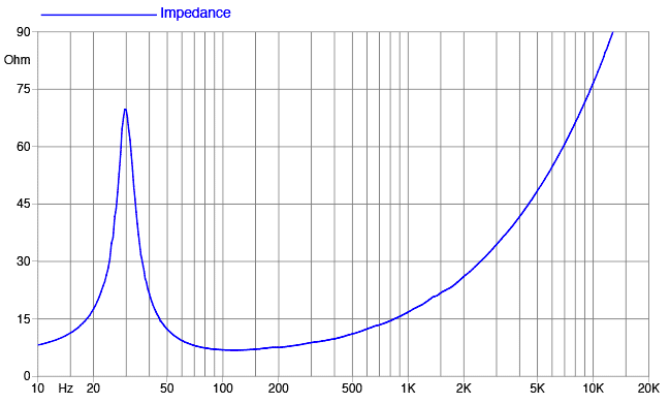

©Copyright 2025 **Faital S.p.A.** • Все права защищены.