faital PRO PROFESSIONAL LOUDSPEAKERS

W10N8-200

10" - 200 W - 97 dB - 8 Ohm

ХАРАКТЕРИСТИКИ

Номинальный диаметр	250 mm (10 in)
Наружный диаметр	261 mm (10.28 in)
Диаметр болтовой группы	246 mm (9.69 in)
Диаметр защитного профиля	230 mm (9.06 in)
Глубина	115.3 mm (4.54 in)
Тощина фланца и прокладки	12.2 mm (0.48 in)
Вес-нетто	**2.1 kg (4.62 lb)**
Размер упаковочной коробки (Одна картонная коробка)	305 x 305 x 185 mm (12.0 x 12.0 x 7.3 in)
Вес-брутто	2.8 kg (6.16 lb)

ЭЛЕКТРИЧЕСКИЕ ПАРАМЕТРЫ

Номинальный импеданс	8 Ohm
Минимальный импеданс	6.3 Ohm
Мощность AES **(1)**	200 W
Максимальная мощность (2)	**400 W**
Чувствительность (1W/1м)	**97 dB**
Диапазон частот	60÷5000 Hz
Диаметр катушки	**65 mm (2.5 in)**
Материал обмотки	Алюминий
Материал каркаса катушки	Стекловолокно
Глубина обмотки	12.5 mm (0.49 in)
Магнитный зазор	**8 mm (0.31 in)**
Плотность потока	1.2 T

ПАРАМЕТРЫ ТИЛЯ-СМОЛЛА

Fs	60 Hz
Re	5.4 Ohm
Qes	0.37
Qms	6.21
Qts	0.35
Vas	29.5 dm^3 (1.04 ft^3)
Sd	319 cm^2 (49.4 in^2)
Xmax **(3)**	4.92 mm
Xdamage **(4)**	12.5 mm
Mms	34.4 g
Bl	13.8 N/A
Le	0.56 mH
Mmd	31.2 g
Cms	0.20 mm/N
Rms	2.09 kg/s
Eta Zero	1.7 %

СНОСКИ:

(1) Двухчасовой тест согласно AES 2-1984 версия 2003 г.
(2) Максимальная мощность определяется как на 3 дБ выше номинальной мощности.
(3) Xmax= [(глубина обмотки – глубина магнитного зазора)/2] + (глубина магнитного зазора/3)
(4) Максимальное движение до необратимого повреждения

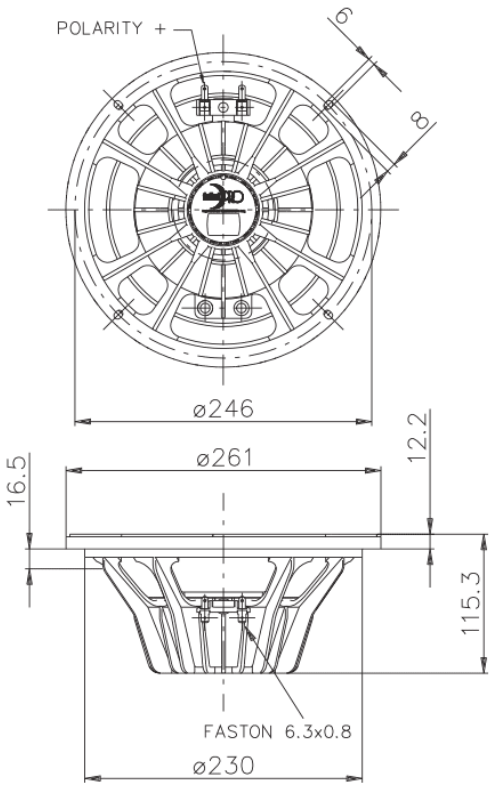

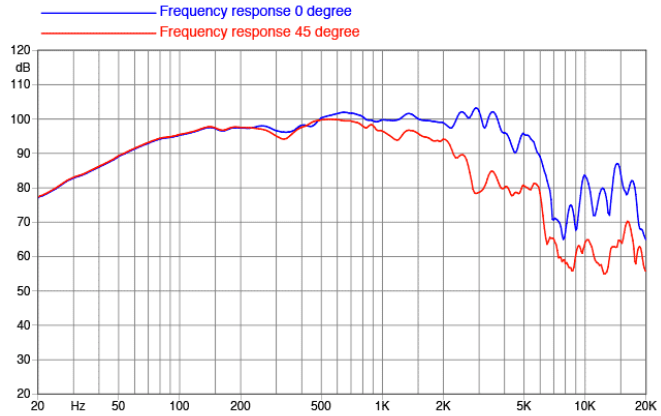

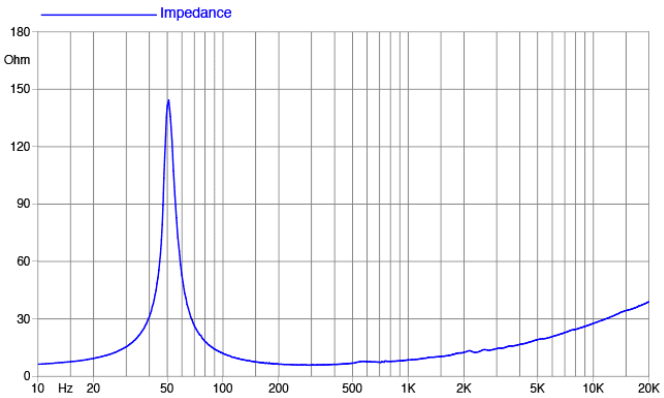

©Copyright 2025 **Faital S.p.A.** • Все права защищены.