faital PRO PROFESSIONAL LOUDSPEAKERS

W6N8-120

6" - 120 W - 94 dB - 16 Ohm

ХАРАКТЕРИСТИКИ

Номинальный диаметр	160 mm (6 in)
Наружный диаметр	186.5/162 mm (7.34/6.37 in)
Диаметр болтовой группы	172 mm (6.77 in)
Диаметр защитного профиля	147 mm (5.79 in)
Глубина	88.5 mm (3.48 in)
Тощина фланца и прокладки	8.8 mm (0.35 in)
Вес-нетто	**1.3 kg (2.9 lb)**
Размер упаковочной коробки (Одна картонная коробка)	195 x 195 x 141 mm (7.7 x 7.7 x 5.5 in)
Вес-брутто	1.5 kg (3.3 lb)

СНОСКИ:

(1) Двухчасовой тест согласно AES 2-1984 версия 2003 г.
(2) Максимальная мощность определяется как на 3 дБ выше номинальной мощности.
(3) Обработанный поликоттон
(4) Xmax= [(глубина обмотки – глубина магнитного зазора)/2] + (глубина магнитного зазора/3)
(5) Максимальное движение до необратимого повреждения

ЭЛЕКТРИЧЕСКИЕ ПАРАМЕТРЫ

Номинальный импеданс	16 Ohm
Минимальный импеданс	13.4 Ohm
Мощность AES **(1)**	120 W
Максимальная мощность (2)	**240 W**
Чувствительность (1W/1м)	**94 dB**
Диапазон частот	100÷10000 Hz
Диаметр катушки	**37 mm (1.46 in)**
Материал обмотки	Алюминий
Материал каркаса катушки	Каптон
Глубина обмотки	11 mm (0.43 in)
Магнитный зазор	**6 mm (0.24 in)**
Плотность потока	1.4 T
Магнит	Неодимовое кольцо
Материал корзины	Алюминий
Демодуляция	Нет
Подвес **(3)**	Тройной тор
Чистый объем воздуха, занятый динамиком	0.6 dm^3 (0.021 ft^3)
Профиль центрирующей шайбы	Одинарный с постоянной высотой профиля

ПАРАМЕТРЫ ТИЛЯ-СМОЛЛА

Fs	105 Hz
Re	12 Ohm
Qes	0.54
Qms	9.1
Qts	0.51
Vas	3.56 dm^3 (0.13 ft^3)
Sd	113 cm^2 (17.52 in^2)
Xmax **(4)**	4.50 mm
Xdamage **(5)**	11.6 mm
Mms	11.7 g
Bl	13 N/A
Le	0.55 mH
Mmd	10.1 g
Cms	0.2 mm/N
Rms	0.84 kg/s
Eta Zero	0.73 %
EBP	194 Hz

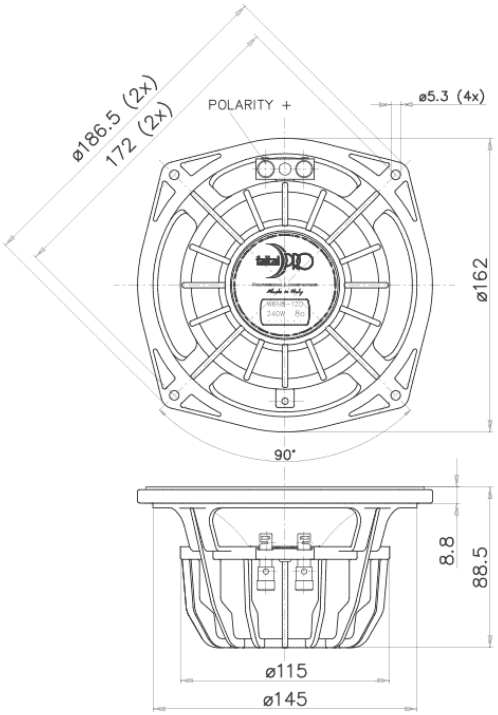

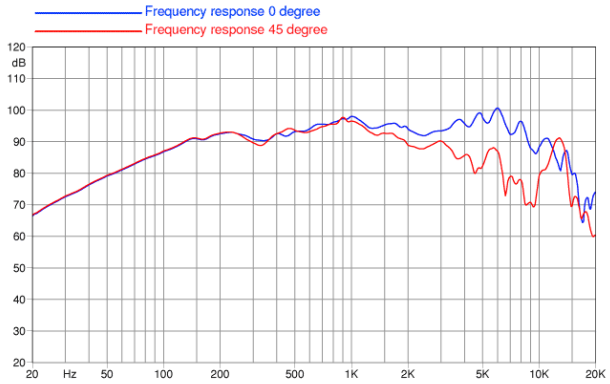

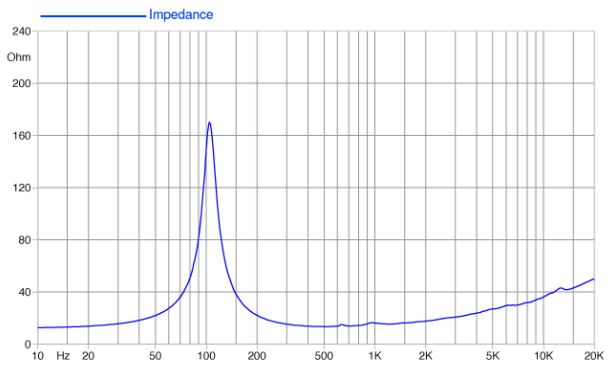

©Copyright 2025 **Faital S.p.A.** • Все права защищены.