PROFESSIONAL LOUDSPEAKERS

HF10TX

1" - 60 W - 109 dB - 8 Ohm

SPECIFICHE NOMINALI

Диаметр выходного отверстия	25.4 mm (1 in)
Наружный диаметр	87 mm (3.4 in)
180° Диаметр группы крепежных отверстий (2xM6)	76 mm (2.99 in)
Глубина	56 mm (2.20 in)
Вес-нетто	**1.1 kg (2.43 lb)**
Размер упаковочной коробки (Одна картонная коробка)	147 x 130 x 82 mm (5.8 x 5.1 x 3.2 in)
Вес-брутто	1.18 kg (2.60 lb)

PARAMETRI TECNICI

Номинальный импеданс	8 Ohm
Минимальный импеданс	7 Ohm
Мощность AES **(1)**	60 W
Максимальная мощность (2)	**120 W**
Минимальная частота раздела **(3)**	1.5 kHz
Чувствительность (1W/1м) (4)	**109 dB**
Диапазон частот	0.8÷20 kHz
Диаметр катушки	**44 mm (1.73 in)**
Материал обмотки	**Алюминий**
Материал каркаса катушки	Каптон
Материал диафрагмы	**Кетон полимер**
Форма диафрагмы	Купол
Глубина обмотки	2.30 mm (0.09 in)
Магнитный зазор	3 mm (0.12 in)
Плотность потока	1.9 T
Re	5.5 Ohm
Дизайн фазовой вставки	Радиальная

NOTE:

Драйвер, закрепленный на рупоре **1" 50° x 40°**

Ожидается патент

(1) Двухчасовой тест согласно AES 2-1984 версия 2003 г.

(2) Максимальная мощность определяется как на 3 дБ выше номинальной мощности.

(3) 12 дБ/окт или более высокий фильтр ВЧ

(4) Усреднен на частотном диапазоне

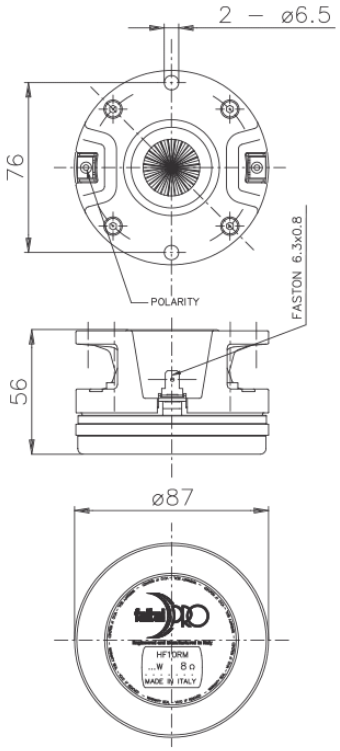

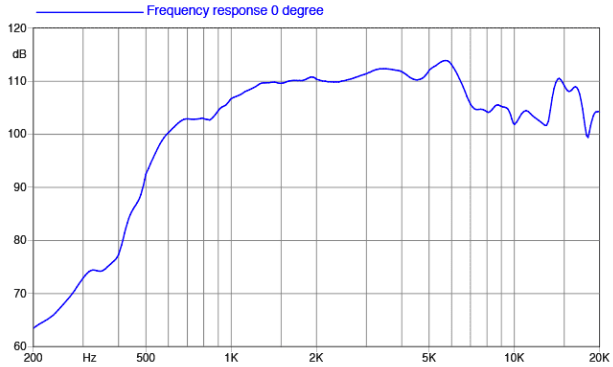

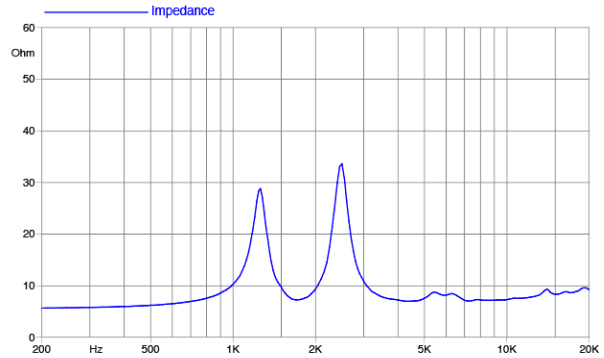

©Copyright 2025 **Faital S.p.A.** • Tutti i diritti riservati.