PROFESSIONAL LOUDSPEAKERS

HF10RT

1" - 60 W - 108 dB - 8 Ohm

SPECIFICHE NOMINALI

Диаметр выходного отверстия	25.4 mm (1 in)
Наружный диаметр	102 mm (4.02 in)
180° Диаметр группы крепежных отверстий (2xM6)	76 mm (2.99 in)
120° Диаметр группы крепежных отверстий (3xM6)	57 mm (2.24 in)
Глубина	54 mm (2.13 in)
Вес-нетто	**1.4 kg (3.1 lb)**
Размер упаковочной коробки (Одна картонная коробка)	147 x 130 x 82 mm (5.8 x 5.1 x 3.2 in)
Вес-брутто	1.5 kg (3.3 lb)

NOTE:

Драйвер, закрепленный на рупоре **1" 50° x 40°**

(1) Двухчасовой тест согласно AES 2-1984 версия 2003 г.

(2) Максимальная мощность определяется как на 3 дБ выше номинальной мощности.

(3) 12 дБ/окт или более высокий фильтр ВЧ

(4) Усреднен на частотном диапазоне

(5) Фазовая вставка встроена в выход драйвера, который расположен в конце конического адаптационного рупора

PARAMETRI TECNICI

Номинальный импеданс	8 Ohm
Минимальный импеданс	6.9 Ohm
Мощность AES **(1)**	60 W
Максимальная мощность (2)	**120 W**
Минимальная частота раздела **(3)**	1.3 kHz
Чувствительность (1W/1м) (4)	**108 dB**
Диапазон частот	1÷20 kHz
Диаметр катушки	**44 mm (1.73 in)**
Материал обмотки	**Алюминий**
Материал каркаса катушки	Каптон
Материал диафрагмы	**Титан**
Форма диафрагмы	Купол
Глубина обмотки	1.9 mm (0.07 in)
Магнитный зазор	2.65 mm (0.10 in)
Плотность потока	1.9 T
Магнит	Неодимовое кольцо
Re	5.8 Ohm
Дизайн фазовой вставки	Радиальная
Угол выхода **(5)**	конусный 21°
Чистый объем воздуха заполненный ВЧ драйвером	0.35 dm^3 (0.012 ft^3)

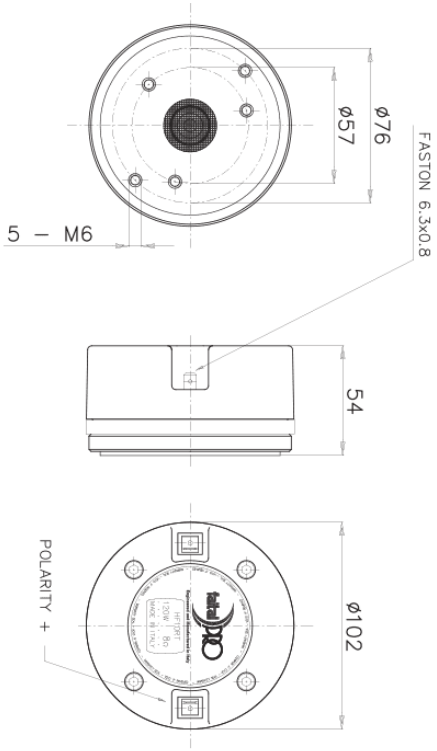

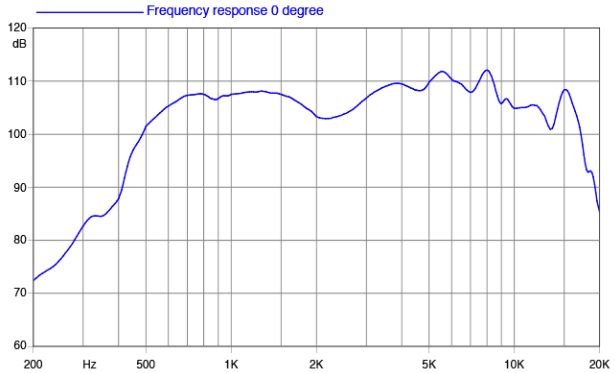

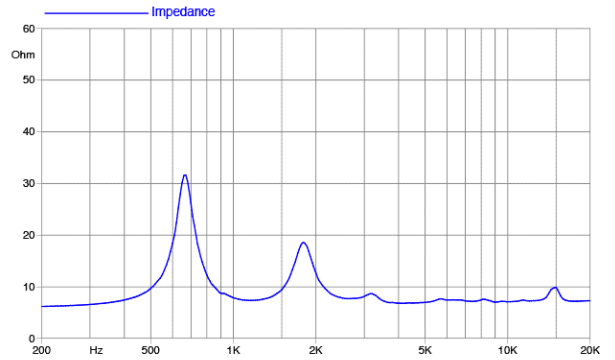

©Copyright 2025 **Faital S.p.A.** • Tutti i diritti riservati.