faital PRO PROFESSIONAL LOUDSPEAKERS

2FE22

2.5" - 25 W - 89 dB - 8 Ohm

ХАРАКТЕРИСТИКИ

Номинальный диаметр	66 mm (2.5 in)
Наружный диаметр	88/68 mm (3.46/2.68 in)
Диаметр болтовой группы	75 mm (2.95 in)
Диаметр защитного профиля	60.5 mm (2.38 in)
Глубина	32.5 mm (1.28 in)
Тощина фланца и прокладки	6 mm (0.24 in)
Вес-нетто	**184 g (0.4 lb)**
Размер упаковочной коробки (36 Штук)	285 x 285 x 255 mm (11.2 x 11.2 x 10 in)
Вес-брутто (36 Штук)	8 kg (17.6 lb)

КОД ТОВАРА (P/N)

Терминал Faston - 8 Ом версия	00664410

СНОСКИ:

(1) Двухчасовой тест согласно AES 2-1984 версия 2003 г.
(2) Максимальная мощность определяется как на 3 дБ выше номинальной мощности.
(3) EPDM (резина)
(4) Xmax= [(глубина обмотки – глубина магнитного зазора)/2] + (глубина магнитного зазора/3)
(5) Максимальное движение до необратимого повреждения

ЭЛЕКТРИЧЕСКИЕ ПАРАМЕТРЫ

Номинальный импеданс	8 Ohm
Минимальный импеданс	7.1 Ohm
Мощность AES **(1)**	25 W
Максимальная мощность (2)	**50 W**
Чувствительность (1W/1м)	**89 dB**
Диапазон частот	125÷20000 Hz
Диаметр катушки	**19 mm (0.75 in)**
Материал обмотки	Алюминий
Материал каркаса катушки	Каптон
Глубина обмотки	6.8 mm (0.27 in)
Магнитный зазор	**3 mm (0.12 in)**
Плотность потока	1.65 T
Магнит	Неодимовое кольцо
Материал корзины	Поликарбонат
Демодуляция	Нет
Подвес **(3)**	Полутороидальный
Чистый объем воздуха, занятый динамиком	0.030 dm^3 (0.001 ft^3)
Профиль центрирующей шайбы	Одинарный с постоянной высотой профиля

ПАРАМЕТРЫ ТИЛЯ-СМОЛЛА

Fs	125 Hz
Re	6.5 Ohm
Qes	0.43
Qms	3.1
Qts	0.38
Vas	0.5 dm^3 (0.02 ft^3)
Sd	20.1 cm^2 (3.12 in^2)
Xmax **(4)**	2.90 mm
Xdamage **(5)**	5.3 mm
Mms	2 g
Bl	5.2 N/A
Le	0.15 mH
Mmd	1.9 g
Cms	0.81 mm/N
Rms	0.5 kg/s
Eta Zero	0.23 %
EBP	291 Hz

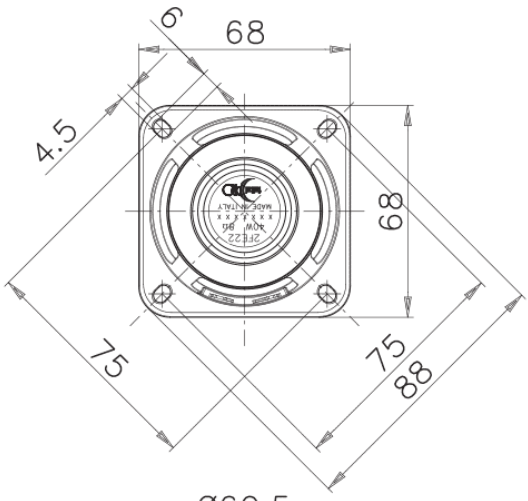

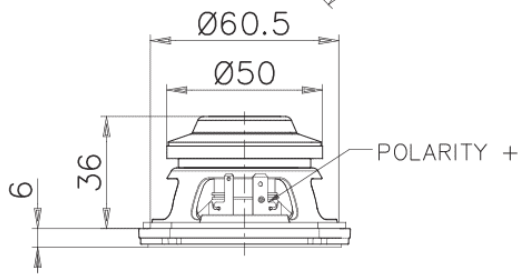

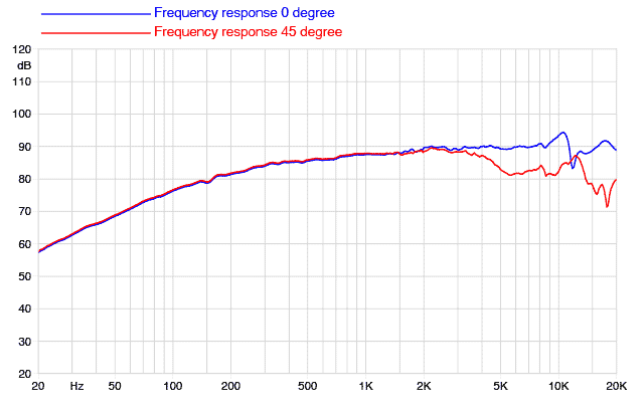

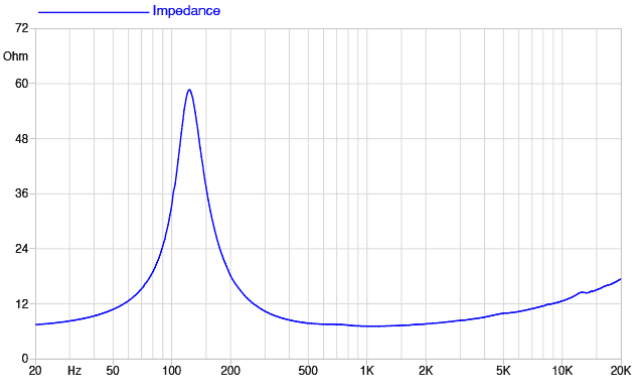

©Copyright 2024 **Faital S.p.A.** • Все права защищены.