PROFESSIONAL LOUDSPEAKERS

12FE330

12" - 250 W - 94 dB - 8 Ohm

ХАРАКТЕРИСТИКИ

Номинальный диаметр	300 mm (12 in)
Наружный диаметр	311 mm (12.24 in)
Диаметр болтовой группы	294 mm (11.57 in)
Диаметр защитного профиля	284 mm (11.18 in)
Глубина	133 mm (5.24 in)
Тощина фланца и прокладки	8 mm (0.31 in)
Вес-нетто	**3.6 kg (7.9 lb)**
Размер упаковочной коробки (Одна картонная коробка)	350 x 346 x 190 mm (13.7 x 13.6 x 7.48 in)
Вес-брутто	4.3 kg (9.5 lb)

КОД ТОВАРА (P/N)

Терминал Faston - 8 Ом версия	03004374

СНОСКИ:

(1) Двухчасовой тест согласно AES 2-1984 версия 2003 г.
(2) Максимальная мощность определяется как на 3 дБ выше номинальной мощности.
(3) NBR (резина)
(4) Xmax= [(глубина обмотки – глубина магнитного зазора)/2] + (глубина магнитного зазора/3)
(5) Максимальное движение до необратимого повреждения

ЭЛЕКТРИЧЕСКИЕ ПАРАМЕТРЫ

Номинальный импеданс	8 Ohm
Минимальный импеданс	6.1 Ohm
Мощность AES **(1)**	250 W
Максимальная мощность (2)	**500 W**
Чувствительность (1W/1м)	**94 dB**
Диапазон частот	30÷3000 Hz
Диаметр катушки	**52 mm (2.05 in)**
Материал обмотки	Медь
Материал каркаса катушки	Стекловолокно
Глубина обмотки	19.3 mm (0.76 in)
Магнитный зазор	**8 mm (0.31 in)**
Плотность потока	1.1 T
Магнит	Ферритовое кольцо
Материал корзины	Сталь
Демодуляция	Нет
Подвес **(3)**	Полутороидальный
Чистый объем воздуха, занятый динамиком	2.1 dm^3 (0.074 ft^3)
Профиль центрирующей шайбы	Одинарный с переменной высотой профиля

ПАРАМЕТРЫ ТИЛЯ-СМОЛЛА

Fs	33 Hz
Re	5.3 Ohm
Qes	0.48
Qms	7.0
Qts	0.45
Vas	146.7 dm^3 (5.18 ft^3)
Sd	579 cm^2 (89.75 in^2)
Xmax **(4)**	8.32 mm
Xdamage **(5)**	13.6 mm
Mms	74.2 g
Bl	13 N/A
Le	1.1 mH
Mmd	58.5 g
Cms	0.31 mm/N
Rms	2.2 kg/s
Eta Zero	1.06 %
EBP	68 Hz

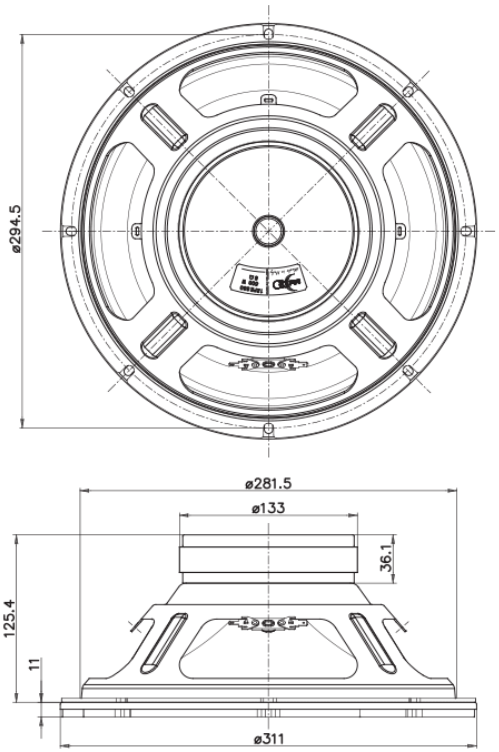

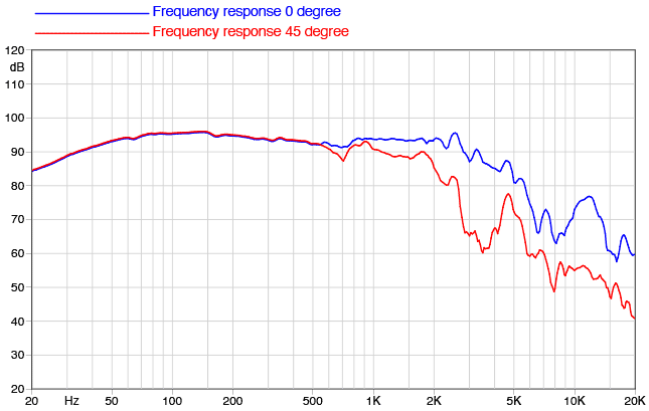

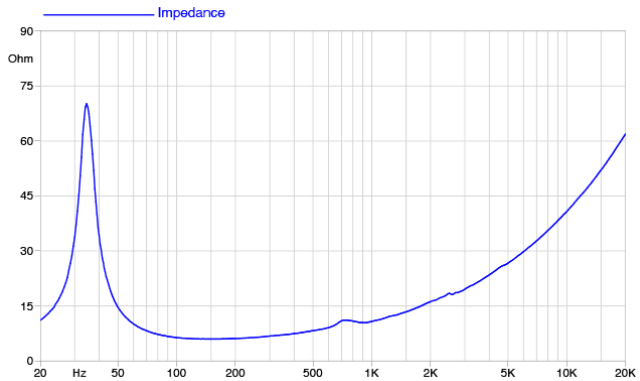

©Copyright 2025 **Faital S.p.A.** • Все права защищены.