PROFESSIONAL LOUDSPEAKERS

10FE330

10" - 250 W - 92 dB - 8 Ohm



ХАРАКТЕРИСТИКИ

Номинальный диаметр	250 mm (10 in)
Наружный диаметр	260 mm (10.24 in)
Диаметр болтовой группы	246 mm (9.69 in)
Диаметр защитного профиля	233 mm (9.17 in)
Глубина	110 mm (4.33 in)
Тощина фланца и прокладки	7 mm (0.28 in)
Вес-нетто	**3.47 kg (7.7 lb)**
Размер упаковочной коробки (Одна картонная коробка)	282 x 280 x 155 mm (11.1 x 11.0 x 6.10 in)
Вес-брутто	4.0 kg (8.8 lb)

КОД ТОВАРА (P/N)

Терминал Faston - 8 Ом версия	02504373

СНОСКИ:

(1) Двухчасовой тест согласно AES 2-1984 версия 2003 г.
(2) Максимальная мощность определяется как на 3 дБ выше номинальной мощности.
(3) NBR (резина)
(4) Xmax= [(глубина обмотки – глубина магнитного зазора)/2] + (глубина магнитного зазора/3)
(5) Максимальное движение до необратимого повреждения

ЭЛЕКТРИЧЕСКИЕ ПАРАМЕТРЫ

Номинальный импеданс	8 Ohm
Минимальный импеданс	6.1 Ohm
Мощность AES **(1)**	250 W
Максимальная мощность (2)	**500 W**
Чувствительность (1W/1м)	**92 dB**
Диапазон частот	35÷4000 Hz
Диаметр катушки	**52 mm (2.05 in)**
Материал обмотки	Алюминий
Материал каркаса катушки	Стекловолокно
Глубина обмотки	19.3 mm (0.76 in)
Магнитный зазор	**8 mm (0.31 in)**
Плотность потока	1.1 T
Магнит	Ферритовое кольцо
Материал корзины	Сталь
Демодуляция	Нет
Подвес **(3)**	Полутороидальный
Чистый объем воздуха, занятый динамиком	1.4 dm^3 (0.049 ft^3)
Профиль центрирующей шайбы	Одинарный с переменной высотой профиля

ПАРАМЕТРЫ ТИЛЯ-СМОЛЛА

Fs	35 Hz
Re	5.3 Ohm
Qes	0.43
Qms	6.7
Qts	0.40
Vas	72.4 dm^3 (2.56 ft^3)
Sd	382 cm^2 (59.21 in^2)
Xmax **(4)**	8.32 mm
Xdamage **(5)**	13.6 mm
Mms	58.2 g
Bl	12.6 N/A
Le	1.1 mH
Mmd	49.8 g
Cms	0.36 mm/N
Rms	1.9 kg/s
Eta Zero	0.70 %
EBP	82 Hz

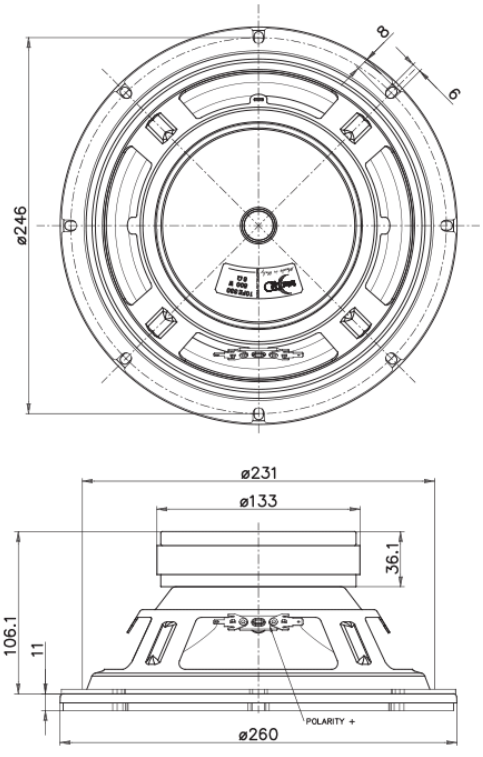

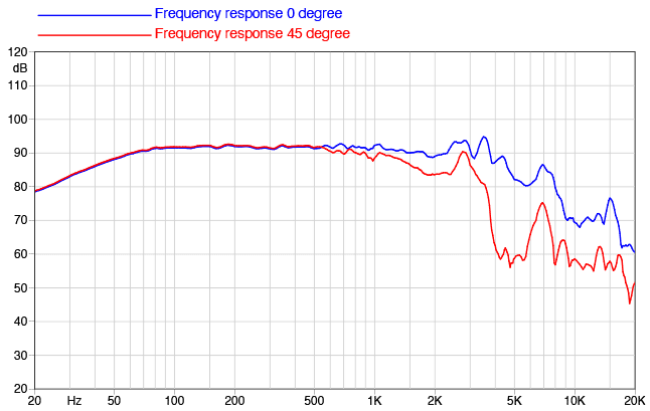

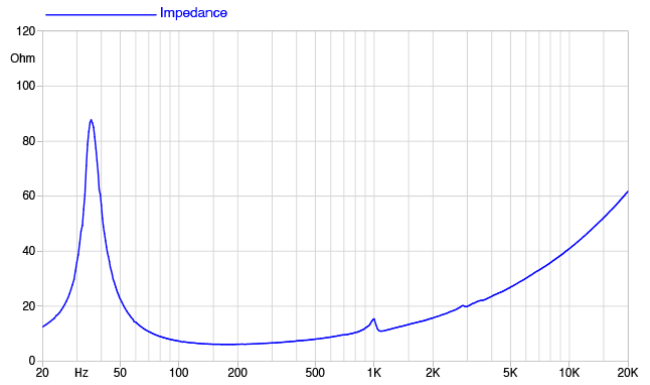

©Copyright 2026 **Faital S.p.A.** • Все права защищены.