faital PRO PROFESSIONAL LOUDSPEAKERS

8FE400

8" - 200 W - 96 dB - 8 Ohm

ХАРАКТЕРИСТИКИ

Номинальный диаметр	200 mm (8 in)
Наружный диаметр	209 mm (8.23 in)
Диаметр болтовой группы	197 mm (7.76 in)
Диаметр защитного профиля	183 mm (7.20 in)
Глубина	96 mm (3.78 in)
Тощина фланца и прокладки	7 mm (0.28 in)
Вес-нетто	**2.78 kg (6.1 lb)**
Размер упаковочной коробки (Одна картонная коробка)	227 x 224 x 113 mm (8.93 x 8.81 x 4.44 in)
Вес-брутто	2.95 kg (6.5 lb)

КОД ТОВАРА (P/N)

Терминал Faston - 8 Ом версия	02004386

СНОСКИ:

(1) Двухчасовой тест согласно AES 2-1984 версия 2003 г.
(2) Максимальная мощность определяется как на 3 дБ выше номинальной мощности.
(3) Обработанный поликоттон
(4) Xmax= [(глубина обмотки – глубина магнитного зазора)/2] + (глубина магнитного зазора/3)
(5) Максимальное движение до необратимого повреждения

ЭЛЕКТРИЧЕСКИЕ ПАРАМЕТРЫ

Номинальный импеданс	8 Ohm
Минимальный импеданс	6.2 Ohm
Мощность AES **(1)**	200 W
Максимальная мощность (2)	**400 W**
Чувствительность (1W/1м)	**96 dB**
Диапазон частот	100÷6000 Hz
Диаметр катушки	**44 mm (1.73 in)**
Материал обмотки	Алюминий
Материал каркаса катушки	Алюминий
Глубина обмотки	12.2 mm (0.48 in)
Магнитный зазор	**8 mm (0.31 in)**
Плотность потока	1.10 T
Магнит	Ферритовое кольцо
Материал корзины	Сталь
Демодуляция	Нет
Подвес **(3)**	Тройной тор
Чистый объем воздуха, занятый динамиком	0.9 dm^3 (0.032 ft^3)
Профиль центрирующей шайбы	Одинарный с постоянной высотой профиля

ПАРАМЕТРЫ ТИЛЯ-СМОЛЛА

Fs	100 Hz
Re	5 Ohm
Qes	0.58
Qms	5.3
Qts	0.53
Vas	9.4 dm^3 (0.33 ft^3)
Sd	233 cm^2 (36.12 in^2)
Xmax **(4)**	4.77 mm
Xdamage **(5)**	15.5 mm
Mms	20.5 g
Bl	10.5 N/A
Le	0.44 mH
Mmd	16.5 g
Cms	0.12 mm/N
Rms	2.4 kg/s
Eta Zero	1.56 %
EBP	171 Hz

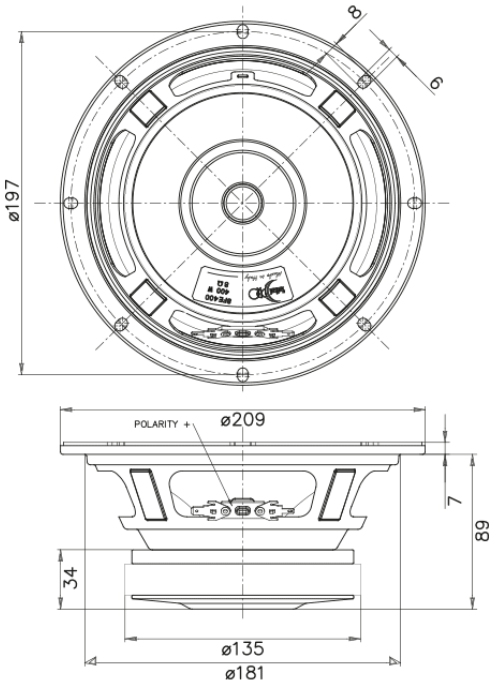

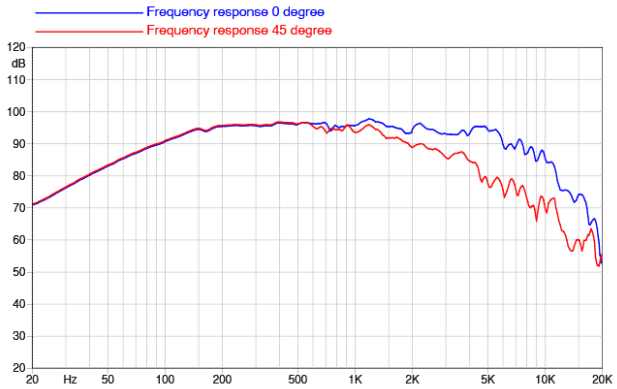

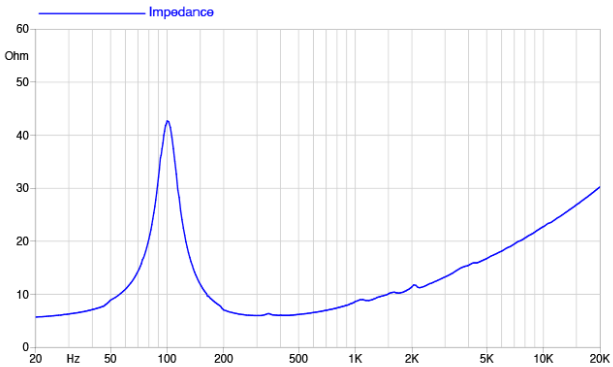

©Copyright 2024 **Faital S.p.A.** • Все права защищены.