faital PRO PROFESSIONAL LOUDSPEAKERS

6FE400

6" - 200 W - 94 dB - 16 Ohm



ХАРАКТЕРИСТИКИ

Номинальный диаметр	160 mm (6 in)
Наружный диаметр	166.5 mm (6.56 in)
Диаметр болтовой группы	155 mm (6.10 in)
Диаметр защитного профиля	146 mm (5.75 in)
Глубина	84 mm (3.31 in)
Тощина фланца и прокладки	7 mm (0.28 in)
Вес-нетто	**2.7 kg (6.0 lb)**
Размер упаковочной коробки (Одна картонная коробка)	190 x 185 x 103 mm (7.48 x 7.28 x 4.05 in)
Вес-брутто	2.9 kg (6.4 lb)

КОД ТОВАРА (P/N)

Терминал Faston - 16 Ом версия	01604419

СНОСКИ:

(1) Двухчасовой тест согласно AES 2-1984 версия 2003 г.
(2) Максимальная мощность определяется как на 3 дБ выше номинальной мощности.
(3) Обработанный поликоттон
(4) Xmax= [(глубина обмотки – глубина магнитного зазора)/2] + (глубина магнитного зазора/3)
(5) Максимальное движение до необратимого повреждения

ЭЛЕКТРИЧЕСКИЕ ПАРАМЕТРЫ

Номинальный импеданс	16 Ohm
Минимальный импеданс	13.8 Ohm
Мощность AES **(1)**	200 W
Максимальная мощность (2)	**400 W**
Чувствительность (1W/1м)	**94 dB**
Диапазон частот	100÷7000 Hz
Диаметр катушки	**44 mm (1.73 in)**
Материал обмотки	Алюминий
Материал каркаса катушки	Алюминий
Глубина обмотки	12.2 mm (0.48 in)
Магнитный зазор	**8 mm (0.31 in)**
Плотность потока	1.10 T
Магнит	Ферритовое кольцо
Материал корзины	Сталь
Демодуляция	Нет
Подвес **(3)**	Тройной тор
Чистый объем воздуха, занятый динамиком	0.7 dm^3 (0.025 ft^3)
Профиль центрирующей шайбы	Одинарный с постоянной высотой профиля

ПАРАМЕТРЫ ТИЛЯ-СМОЛЛА

Fs	100 Hz
Re	12.0 Ohm
Qes	0.57
Qms	3.7
Qts	0.50
Vas	5.5 dm^3 (0.19 ft^3)
Sd	141 cm^2 (21.86 in^2)
Xmax **(4)**	4.77 mm
Xdamage **(5)**	15.5 mm
Mms	12.9 g
Bl	13 N/A
Le	0.42 mH
Mmd	11.0 g
Cms	0.20 mm/N
Rms	2.2 kg/s
Eta Zero	0.92 %
EBP	174 Hz

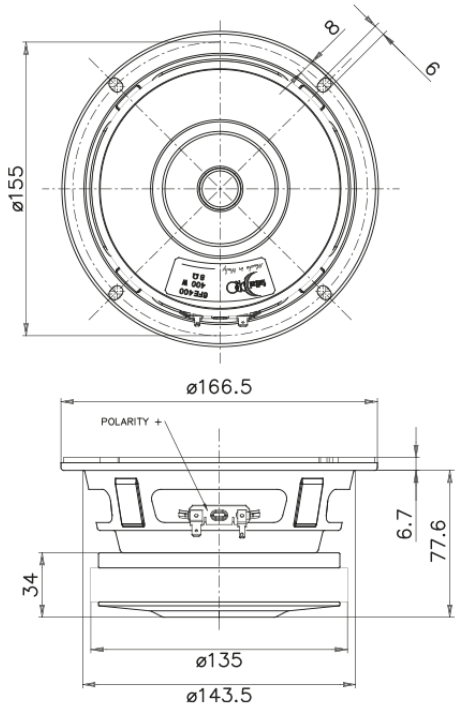

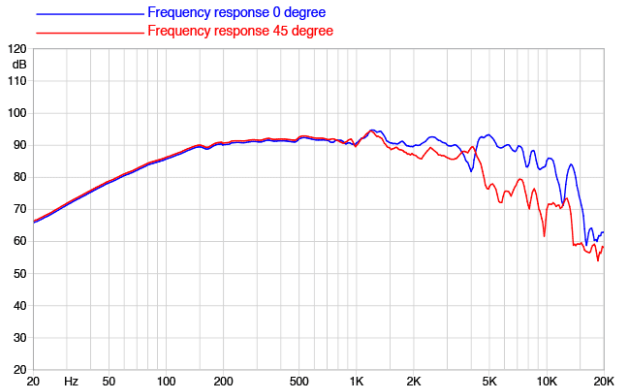

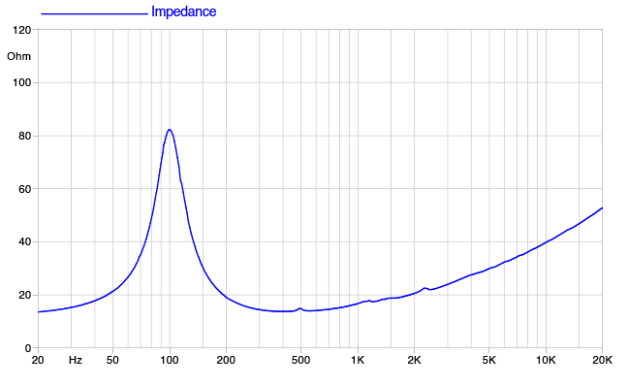

©Copyright 2026 **Faital S.p.A.** • Все права защищены.