PROFESSIONAL LOUDSPEAKERS

6FE200

6" - 130 W - 95 dB - 8 Ohm

ХАРАКТЕРИСТИКИ

Номинальный диаметр	160 mm (6 in)
Наружный диаметр	167.4 mm (6.59 in)
Диаметр болтовой группы	154 mm (6.06 in)
Диаметр защитного профиля	144 mm (5.67 in)
Глубина	77 mm (3.03 in)
Тощина фланца и прокладки	8 mm (0.31 in)
Вес-нетто	**2 kg (4.4 lb)**
Размер упаковочной коробки (Одна картонная коробка)	190 x 185 x 103 mm (7.5 x 7.3 x 4.1 in)
Вес-брутто	2.2 kg (4.9 lb)

КОД ТОВАРА (P/N)

Терминал Faston - 8 Ом версия	01604017

СНОСКИ:

(1) Двухчасовой тест согласно AES 2-1984 версия 2003 г.
(2) Максимальная мощность определяется как на 3 дБ выше номинальной мощности.
(3) Обработанный поликоттон
(4) Xmax= [(глубина обмотки – глубина магнитного зазора)/2] + (глубина магнитного зазора/3)
(5) Максимальное движение до необратимого повреждения

ЭЛЕКТРИЧЕСКИЕ ПАРАМЕТРЫ

Номинальный импеданс	8 Ohm
Минимальный импеданс	6.8 Ohm
Мощность AES **(1)**	130 W
Максимальная мощность (2)	**260 W**
Чувствительность (1W/1м)	**95 dB**
Диапазон частот	85÷6000 Hz
Диаметр катушки	**37 mm (1.46 in)**
Материал обмотки	Алюминий
Материал каркаса катушки	Каптон
Глубина обмотки	12 mm (0.47 in)
Магнитный зазор	**8 mm (0.31 in)**
Плотность потока	1 T
Магнит	Ферритовое кольцо
Материал корзины	Сталь
Демодуляция	Нет
Подвес **(3)**	М-образный
Чистый объем воздуха, занятый динамиком	0.45 dm^3 (0.016 ft^3)
Профиль центрирующей шайбы	Одинарный с постоянной высотой профиля

ПАРАМЕТРЫ ТИЛЯ-СМОЛЛА

Fs	120 Hz
Re	5.9 Ohm
Qes	0.75
Qms	6.2
Qts	0.67
Vas	3.6 dm^3 (0.13 ft^3)
Sd	131 cm^2 (20.23 in^2)
Xmax **(4)**	4.67 mm
Xdamage **(5)**	10.4 mm
Mms	11.5 g
Bl	8.2 N/A
Le	0.4 mH
Mmd	9.8 g
Cms	0.15 mm/N
Rms	1.4 kg/s
Eta Zero	0.80 %
EBP	160 Hz

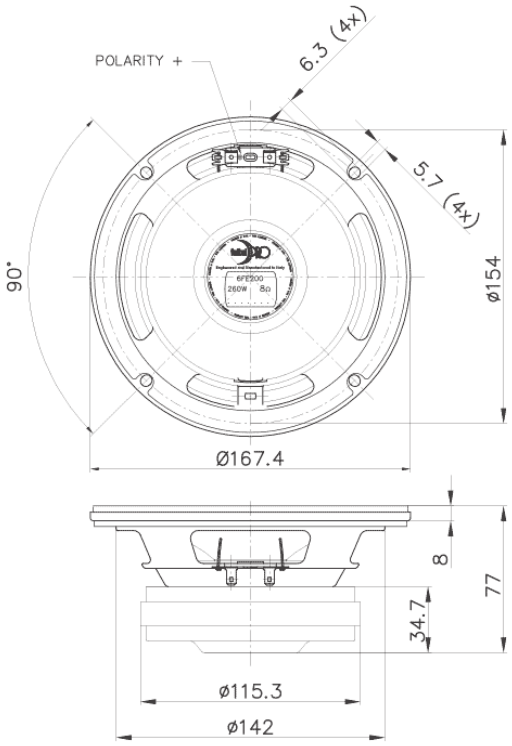

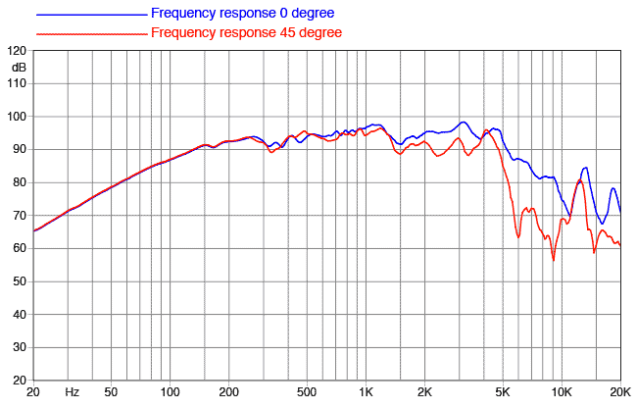

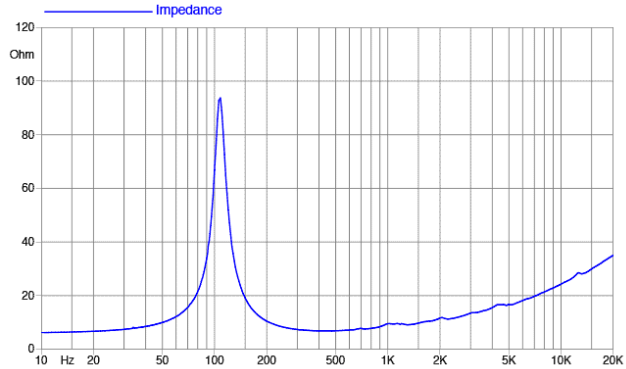

©Copyright 2026 **Faital S.p.A.** • Все права защищены.