PROFESSIONAL LOUDSPEAKERS

3FE26

3" - 20 W - 90 dB - 16 Ohm

ХАРАКТЕРИСТИКИ

Номинальный диаметр	80 mm (3 in)
Наружный диаметр	105.6/81 mm (4.16/3.19 in)
Диаметр болтовой группы	92 mm (3.62 in)
Диаметр защитного профиля	73.6 mm (2.90 in)
Глубина	39.7 mm (1.56 in)
Тощина фланца и прокладки	4.7 mm (0.19 in)
Вес-нетто	**150 g (0.5 lb)**
Размер упаковочной коробки (36 Штук)	285 x 285 x 255 mm (11.2 x 11.2 x 10.0 in)
Вес-брутто (36 Штук)	6.8 kg (15.0 lb)

КОД ТОВАРА (P/N)

Терминал Faston - 16 Ом версия	00804359

СНОСКИ:

(1) Двухчасовой тест согласно AES 2-1984 версия 2003 г.
(2) Максимальная мощность определяется как на 3 дБ выше номинальной мощности.
(3) Обработанный поликоттон
(4) Xmax= [(глубина обмотки – глубина магнитного зазора)/2] + (глубина магнитного зазора/3)
(5) Максимальное движение до необратимого повреждения

ЭЛЕКТРИЧЕСКИЕ ПАРАМЕТРЫ

Номинальный импеданс	16 Ohm
Минимальный импеданс	12.9 Ohm
Мощность AES **(1)**	20 W
Максимальная мощность (2)	**40 W**
Чувствительность (1W/1м)	**90 dB**
Диапазон частот	150÷20000 Hz
Диаметр катушки	**19 mm (0.75 in)**
Материал обмотки	Алюминий
Материал каркаса катушки	Каптон
Глубина обмотки	5 mm (0.20 in)
Магнитный зазор	**3 mm (0.12 in)**
Плотность потока	1.2 T
Магнит	Неодимовое кольцо
Материал корзины	Сталь
Демодуляция	Нет
Подвес **(3)**	Полутороидальный
Чистый объем воздуха, занятый динамиком	0.040 dm^3 (0.001 ft^3)
Профиль центрирующей шайбы	Одинарный с постоянной высотой профиля

ПАРАМЕТРЫ ТИЛЯ-СМОЛЛА

Fs	150 Hz
Re	12.3 Ohm
Qes	1.56
Qms	3.49
Qts	1.08
Vas	0.9 dm^3 (0.03 ft^3)
Sd	33 cm^2 (5.12 in^2)
Xmax **(4)**	2.00 mm
Xdamage **(5)**	7.9 mm
Mms	1.9 g
Bl	3.9 N/A
Le	0.18 mH
Mmd	1.7 g
Cms	0.59 mm/N
Rms	0.6 kg/s
Eta Zero	0.20 %
EBP	43 Hz

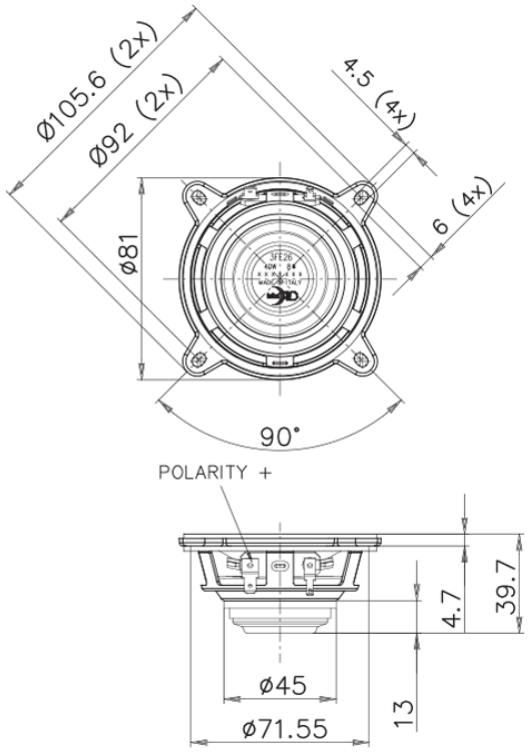

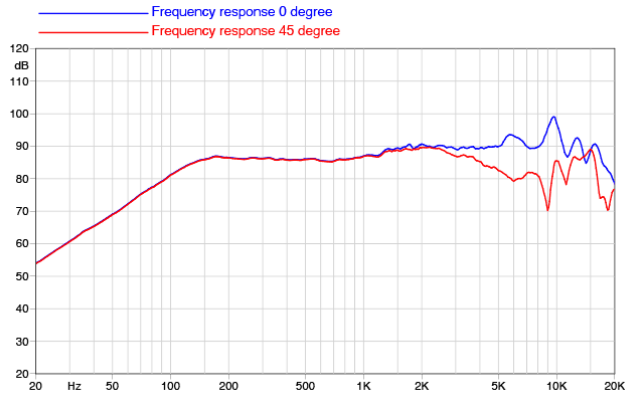

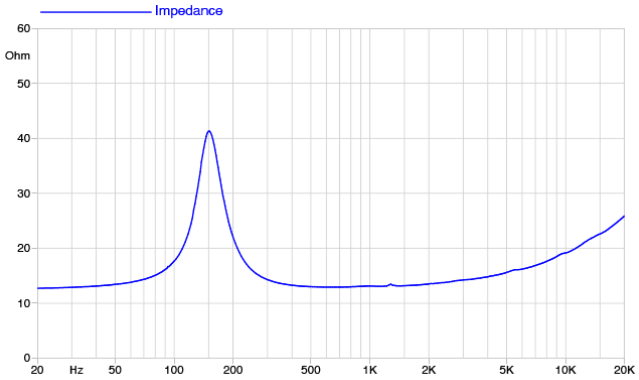

©Copyright 2026 **Faital S.p.A.** • Все права защищены.