PROFESSIONAL LOUDSPEAKERS

3FE22

3" - 20 W - 91 dB - 16 Ohm

ХАРАКТЕРИСТИКИ

Номинальный диаметр	80 mm (3 in)
Наружный диаметр	105.6/81 mm (4.16/3.19 in)
Диаметр болтовой группы	92 mm (3.62 in)
Диаметр защитного профиля	73.6 mm (2.90 in)
Глубина	46 mm (1.81 in)
Тощина фланца и прокладки	6.5 mm (0.26 in)
Вес-нетто	**240 g (0.5 lb)**
Размер упаковочной коробки (36 Штук)	285 x 285 x 255 mm (11.2 x 11.2 x 10.0 in)
Вес-брутто (36 Штук)	10 kg (22.0 lb)

КОД ТОВАРА (P/N)

Терминал Faston - 16 Ом версия	00804099

СНОСКИ:

Пакуется и продается по 36 шт.

(1) Двухчасовой тест согласно AES 2-1984 версия 2003 г.

(2) Максимальная мощность определяется как на 3 дБ выше номинальной мощности.

(3) NBR (резина)

(4) Xmax= [(глубина обмотки – глубина магнитного зазора)/2] + (глубина магнитного зазора/3)

(5) Максимальное движение до необратимого повреждения

ЭЛЕКТРИЧЕСКИЕ ПАРАМЕТРЫ

Номинальный импеданс	16 Ohm
Минимальный импеданс	13.5 Ohm
Мощность AES **(1)**	20 W
Максимальная мощность (2)	**40 W**
Чувствительность (1W/1м)	**91 dB**
Диапазон частот	100÷20000 Hz
Диаметр катушки	**19 mm (0.75 in)**
Материал обмотки	Алюминий
Материал каркаса катушки	Каптон
Глубина обмотки	5 mm (0.20 in)
Магнитный зазор	**4 mm (0.16 in)**
Плотность потока	1.4 T
Магнит	Неодимовое кольцо
Материал корзины	Сталь
Демодуляция	Нет
Подвес **(3)**	Полутороидальный
Чистый объем воздуха, занятый динамиком	0.060 dm^3 (0.002 ft^3)
Профиль центрирующей шайбы	Одинарный с постоянной высотой профиля

ПАРАМЕТРЫ ТИЛЯ-СМОЛЛА

Fs	110 Hz
Re	12.3 Ohm
Qes	0.64
Qms	4.6
Qts	0.56
Vas	1.4 dm^3 (0.05 ft^3)
Sd	33 cm^2 (5.12 in^2)
Xmax **(4)**	1.83 mm
Xdamage **(5)**	7.3 mm
Mms	2.3 g
Bl	5.5 N/A
Le	0.1 mH
Mmd	2.1 g
Cms	0.91 mm/N
Rms	0.3 kg/s
Eta Zero	0.28 %
EBP	172 Hz

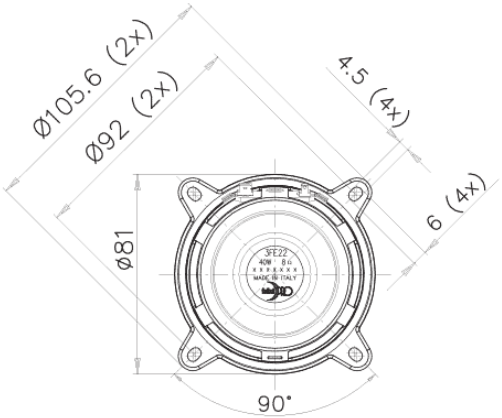

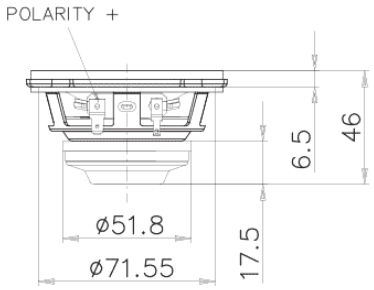

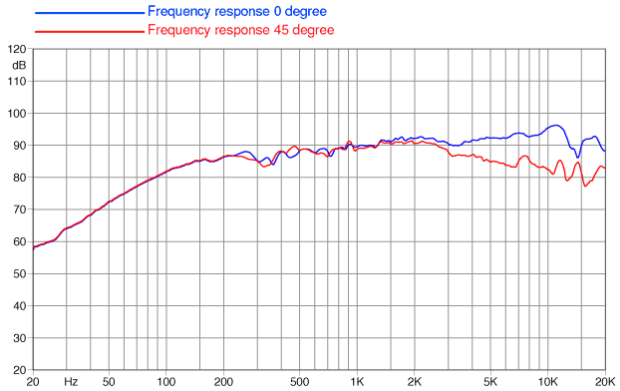

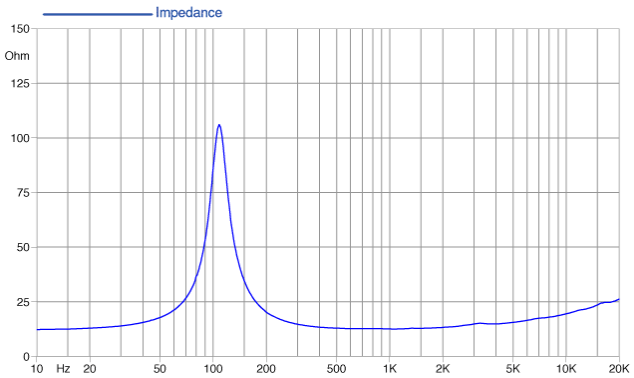

©Copyright 2025 **Faital S.p.A.** • Все права защищены.