PROFESSIONAL LOUDSPEAKERS

18HW1070

18" - 1600 W - 96 dB - 4 Ohm

ХАРАКТЕРИСТИКИ

Номинальный диаметр	460 mm (18 in)
Наружный диаметр	460 mm (18.11 in)
Диаметр болтовой группы	440 mm (17.32 in)
Диаметр защитного профиля	422 mm (16.61 in)
Глубина	223 mm (8.78 in)
Тощина фланца и прокладки	14 mm (0.55 in)
Вес-нетто	**14.7 kg (32.4 lb)**
Размер упаковочной коробки (Одна картонная коробка)	490 x 485 x 275 mm (19.3 x 19.1 x 10.8 in)
Вес-брутто	16.2 kg (35.7 lb)

КОД ТОВАРА (P/N)

Нажимной терминал - 4 Ом версия	04604243

СНОСКИ:

(1) Двухчасовой тест согласно AES 2-1984 версия 2003 г.
(2) Максимальная мощность определяется как на 3 дБ выше номинальной мощности.
(3) Обработанный поликоттон
(4) Xmax= [(глубина обмотки – глубина магнитного зазора)/2] + (глубина магнитного зазора/3)
(5) Максимальное движение до необратимого повреждения

ЭЛЕКТРИЧЕСКИЕ ПАРАМЕТРЫ

Номинальный импеданс	4 Ohm
Минимальный импеданс	4.3 Ohm
Мощность AES **(1)**	1600 W
Максимальная мощность (2)	**3200 W**
Чувствительность (1W/1м)	**96 dB**
Диапазон частот	30÷1500 Hz
Диаметр катушки	**100 mm (4 in)**
Материал обмотки	Медь
Материал каркаса катушки	Стекловолокно
Глубина обмотки	31 mm (1.22 in)
Магнитный зазор	**15 mm (0.59 in)**
Плотность потока	1.1 T
Магнит	Ферритовое кольцо
Материал корзины	Алюминий
Демодуляция	Тройное алюминиевое дем. кольцо
Подвес **(3)**	Тройной тор
Чистый объем воздуха, занятый динамиком	7.4 dm^3 (0.261 ft^3)
Профиль центрирующей шайбы	Двойной несмежный симметричный с постоянной высотой профиля

ПАРАМЕТРЫ ТИЛЯ-СМОЛЛА

Fs	32 Hz
Re	3 Ohm
Qes	0.34
Qms	10.6
Qts	0.33
Vas	191.5 dm^3 (6.76 ft^3)
Sd	1212 cm^2 (187.86 in^2)
Xmax **(4)**	13.00 mm
Xdamage **(5)**	30 mm
Mms	265.0 g
Bl	21.6 N/A
Le	1.26 mH
Mmd	217.3 g
Cms	0.09 mm/N
Rms	5.0 kg/s
Eta Zero	1.78 %
EBP	94 Hz

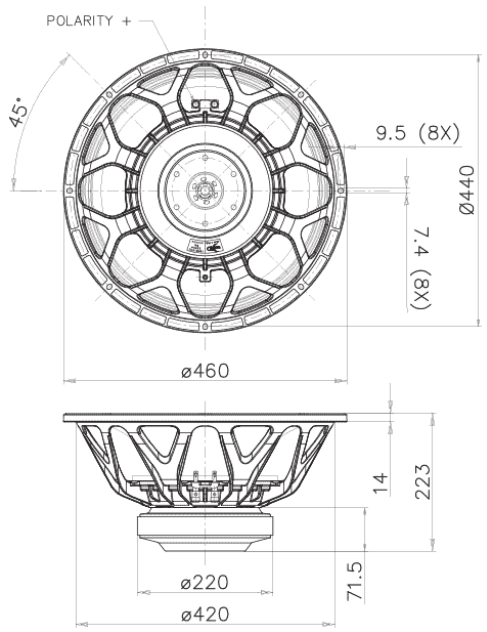

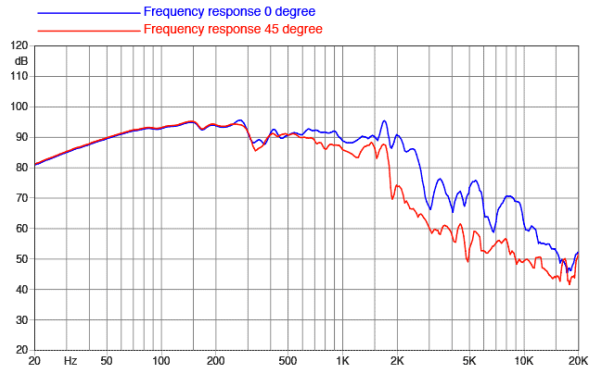

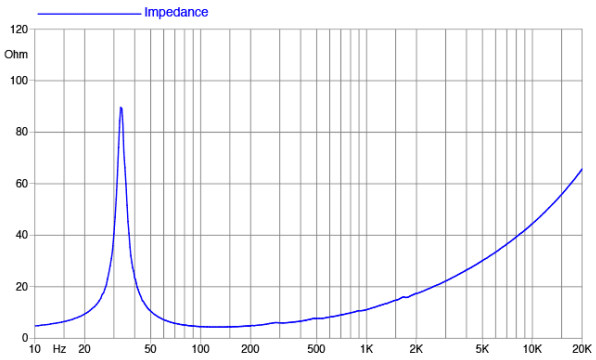

©Copyright 2026 **Faital S.p.A.** • Все права защищены.