PROFESSIONAL LOUDSPEAKERS

18HP1030

18" - 1200 W - 98 dB - 8 Ohm

ХАРАКТЕРИСТИКИ

Номинальный диаметр	460 mm (18 in)
Наружный диаметр	460 mm (18.11 in)
Диаметр болтовой группы	440 mm (17.32 in)
Диаметр защитного профиля	421 mm (16.57 in)
Глубина	208.5 mm (8.20 in)
Тощина фланца и прокладки	13.7 mm (0.54 in)
Вес-нетто	**12.1 kg (26.7 lb)**
Размер упаковочной коробки (Одна картонная коробка)	503 x 500 x 258 mm (19.8 x 19.7 x 10.2 in)
Вес-брутто	13.5 kg (29.8 lb)

КОД ТОВАРА (P/N)

Нажимной терминал - 8 Ом версия	04604074

СНОСКИ:

(1) Двухчасовой тест согласно AES 2-1984 версия 2003 г.
(2) Максимальная мощность определяется как на 3 дБ выше номинальной мощности.
(3) Обработанный поликоттон
(4) Xmax= [(глубина обмотки – глубина магнитного зазора)/2] + (глубина магнитного зазора/3)
(5) Максимальное движение до необратимого повреждения

ЭЛЕКТРИЧЕСКИЕ ПАРАМЕТРЫ

Номинальный импеданс	8 Ohm
Минимальный импеданс	6.5 Ohm
Мощность AES **(1)**	1200 W
Максимальная мощность (2)	**2400 W**
Чувствительность (1W/1м)	**98 dB**
Диапазон частот	35÷1600 Hz
Диаметр катушки	**100 mm (4 in)**
Материал обмотки	Медь
Материал каркаса катушки	Стекловолокно
Глубина обмотки	28.9 mm (1.14 in)
Магнитный зазор	**12 mm (0.47 in)**
Плотность потока	1.1 T
Магнит	Ферритовое кольцо
Материал корзины	Алюминий
Демодуляция	Алюминиевое кольцо
Подвес **(3)**	Тройной тор
Чистый объем воздуха, занятый динамиком	6.5 dm^3 (0.230 ft^3)
Профиль центрирующей шайбы	Двойной несмежный симметричный с постоянной высотой профиля

ПАРАМЕТРЫ ТИЛЯ-СМОЛЛА

Fs	35 Hz
Re	5 Ohm
Qes	0.43
Qms	11.6
Qts	0.41
Vas	185.5 dm^3 (6.55 ft^3)
Sd	1212 cm^2 (187.86 in^2)
Xmax **(4)**	12.45 mm
Xdamage **(5)**	23.1 mm
Mms	228.6 g
Bl	24.3 N/A
Le	1.48 mH
Mmd	180.9 g
Cms	0.09 mm/N
Rms	4.3 kg/s
Eta Zero	1.81 %
EBP	81 Hz

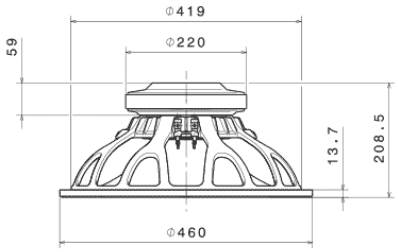

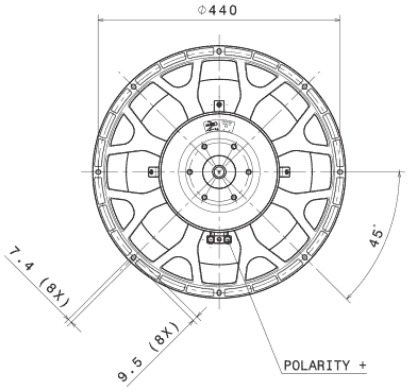

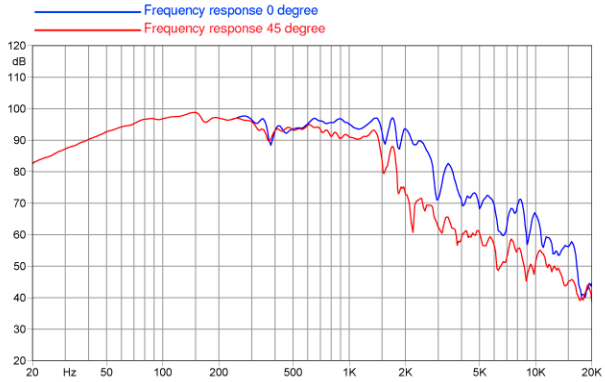

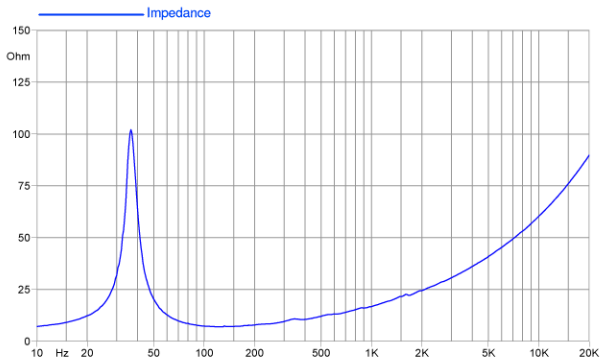

©Copyright 2026 **Faital S.p.A.** • Все права защищены.