PROFESSIONAL LOUDSPEAKERS

18HP1060

18" - 1200 W - 98 dB - 4 Ohm

ХАРАКТЕРИСТИКИ

Номинальный диаметр	460 mm (18 in)
Наружный диаметр	460 mm (18.11 in)
Диаметр болтовой группы	440 mm (17.32 in)
Диаметр защитного профиля	422 mm (16.61 in)
Глубина	215 mm (8.46 in)
Тощина фланца и прокладки	13.9 mm (0.55 in)
Вес-нетто	**7.3 kg (16.1 lb)**
Размер упаковочной коробки (Одна картонная коробка)	503 x 500 x 258 mm (19.8 x 19.7 x 10.2 in)
Вес-брутто	8.7 kg (19.2 lb)

КОД ТОВАРА (P/N)

Нажимной терминал - 4 Ом версия	04604066

СНОСКИ:

(1) Двухчасовой тест согласно AES 2-1984 версия 2003 г.
(2) Максимальная мощность определяется как на 3 дБ выше номинальной мощности.
(3) Обработанный поликоттон
(4) Xmax= [(глубина обмотки – глубина магнитного зазора)/2] + (глубина магнитного зазора/3)
(5) Максимальное движение до необратимого повреждения

ЭЛЕКТРИЧЕСКИЕ ПАРАМЕТРЫ

Номинальный импеданс	4 Ohm
Минимальный импеданс	3.8 Ohm
Мощность AES **(1)**	1200 W
Максимальная мощность (2)	**2400 W**
Чувствительность (1W/1м)	**98 dB**
Диапазон частот	35÷1600 Hz
Диаметр катушки	**100 mm (4 in)**
Материал обмотки	Медь
Материал каркаса катушки	Стекловолокно
Глубина обмотки	28.9 mm (1.14 in)
Магнитный зазор	**12 mm (0.47 in)**
Плотность потока	1.22 T
Магнит	Неодимовое кольцо
Материал корзины	Алюминий
Демодуляция	Алюминиевое кольцо
Подвес **(3)**	Тройной тор
Чистый объем воздуха, занятый динамиком	5.3 dm^3 (0.187 ft^3)
Профиль центрирующей шайбы	Двойной несмежный симметричный с переменной высотой профиля

ПАРАМЕТРЫ ТИЛЯ-СМОЛЛА

Fs	35 Hz
Re	2.9 Ohm
Qes	0.34
Qms	13.3
Qts	0.33
Vas	184.4 dm^3 (6.51 ft^3)
Sd	1212 cm^2 (187.86 in^2)
Xmax **(4)**	12.45 mm
Xdamage **(5)**	21 mm
Mms	230.0 g
Bl	20.7 N/A
Le	1.09 mH
Mmd	182.3 g
Cms	0.09 mm/N
Rms	3.8 kg/s
Eta Zero	2.24 %
EBP	103 Hz

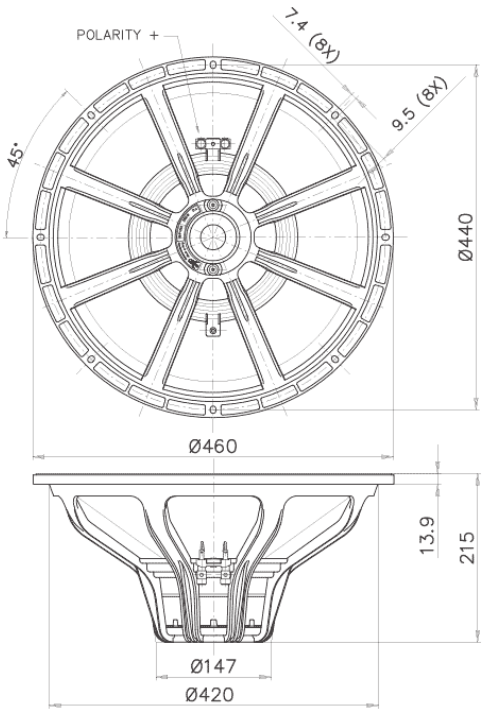

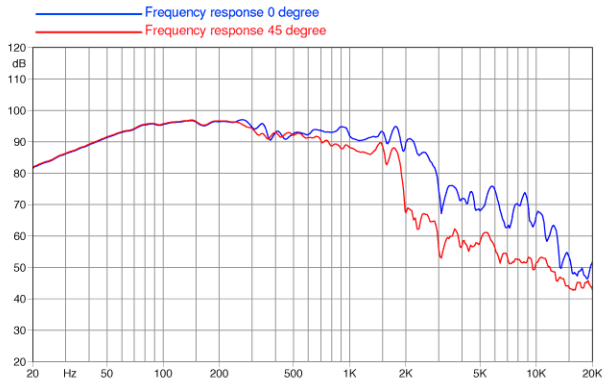

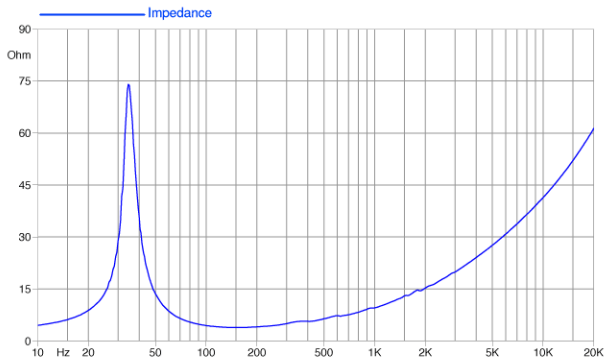

©Copyright 2025 **Faital S.p.A.** • Все права защищены.