PROFESSIONAL LOUDSPEAKERS

18HP1042

18" - 1000 W - 98 dB - 8 Ohm

ХАРАКТЕРИСТИКИ

Номинальный диаметр	460 mm (18 in)
Наружный диаметр	460 mm (18.11 in)
Диаметр болтовой группы	440 mm (17.32 in)
Диаметр защитного профиля	422 mm (16.61 in)
Глубина	202 mm (7.95 in)
Тощина фланца и прокладки	14 mm (0.55 in)
Вес-нетто	**6.7 kg (14.8 lb)**
Размер упаковочной коробки (Одна картонная коробка)	503 x 500 x 258 mm (19.8 x 19.7 x 10.2 in)
Вес-брутто	7.8 kg (17.2 lb)

КОД ТОВАРА (P/N)

Нажимной терминал - 8 Ом версия	04604200
Комплект для рекона - 8 Ом версия	R4604200

СНОСКИ:

(1) Двухчасовой тест согласно AES 2-1984 версия 2003 г.
(2) Максимальная мощность определяется как на 3 дБ выше номинальной мощности.
(3) Обработанный поликоттон
(4) Xmax= [(глубина обмотки – глубина магнитного зазора)/2] + (глубина магнитного зазора/3)
(5) Максимальное движение до необратимого повреждения

ЭЛЕКТРИЧЕСКИЕ ПАРАМЕТРЫ

Номинальный импеданс	8 Ohm
Минимальный импеданс	6.6 Ohm
Мощность AES **(1)**	1000 W
Максимальная мощность (2)	**2000 W**
Чувствительность (1W/1м)	**98 dB**
Диапазон частот	38÷2500 Hz
Диаметр катушки	**100 mm (4 in)**
Материал обмотки	Алюминий
Материал каркаса катушки	Стекловолокно
Глубина обмотки	22 mm (0.87 in)
Магнитный зазор	**12 mm (0.47 in)**
Плотность потока	1.3 T
Магнит	Неодимовый диск
Материал корзины	Алюминий
Демодуляция	Нет
Подвес **(3)**	Тройной тор
Чистый объем воздуха, занятый динамиком	5.8 dm^3 (0.205 ft^3)
Профиль центрирующей шайбы	Двойной несмежный симметричный с постоянной высотой профиля

ПАРАМЕТРЫ ТИЛЯ-СМОЛЛА

Fs	38 Hz
Re	5.5 Ohm
Qes	0.43
Qms	10.3
Qts	0.41
Vas	191.9 dm^3 (6.78 ft^3)
Sd	1212 cm^2 (187.86 in^2)
Xmax **(4)**	9.00 mm
Xdamage **(5)**	17.5 mm
Mms	187.5 g
Bl	24.5 N/A
Le	1.26 mH
Mmd	139.8 g
Cms	0.08 mm/N
Rms	4.58 kg/s
Eta Zero	2.49 %
EBP	88 Hz

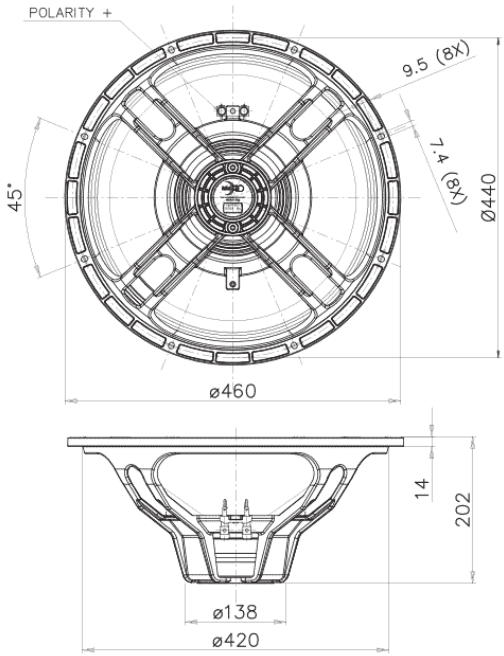

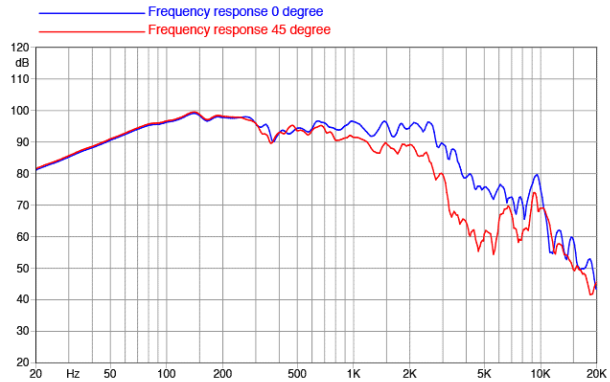

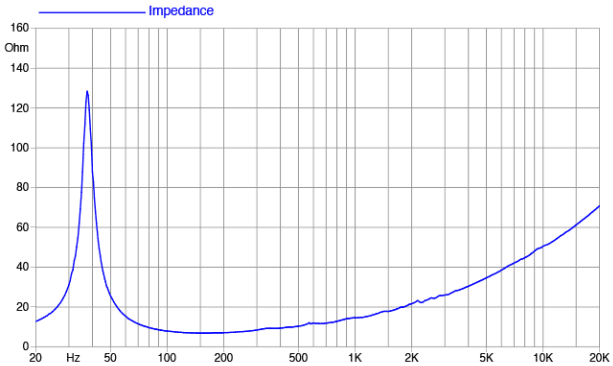

©Copyright 2026 **Faital S.p.A.** • Все права защищены.