PROFESSIONAL LOUDSPEAKERS

15HP1060

15" - 1000 W - 97 dB - 4 Ohm

ХАРАКТЕРИСТИКИ

Номинальный диаметр	380 mm (15 in)
Наружный диаметр	393 mm (15.47 in)
Диаметр болтовой группы	374 mm (14.72 in)
Диаметр защитного профиля	354 mm (13.94 in)
Глубина	194.3 mm (7.65 in)
Тощина фланца и прокладки	13.7 mm (0.54 in)
Вес-нетто	**7.1 kg (15.7 lb)**
Размер упаковочной коробки (Одна картонная коробка)	430 x 427 x 236 mm (16.9 x 16.8 x 9.3 in)
Вес-брутто	8.4 kg (18.5 lb)

КОД ТОВАРА (P/N)

Нажимной терминал - 4 Ом версия	03804065

СНОСКИ:

(1) Двухчасовой тест согласно AES 2-1984 версия 2003 г.
(2) Максимальная мощность определяется как на 3 дБ выше номинальной мощности.
(3) Обработанный поликоттон
(4) Xmax= [(глубина обмотки – глубина магнитного зазора)/2] + (глубина магнитного зазора/3)
(5) Максимальное движение до необратимого повреждения

ЭЛЕКТРИЧЕСКИЕ ПАРАМЕТРЫ

Номинальный импеданс	4 Ohm
Минимальный импеданс	3.8 Ohm
Мощность AES **(1)**	1000 W
Максимальная мощность (2)	**2000 W**
Чувствительность (1W/1м)	**97 dB**
Диапазон частот	40÷2000 Hz
Диаметр катушки	**100 mm (4 in)**
Материал обмотки	Медь
Материал каркаса катушки	Стекловолокно
Глубина обмотки	28.9 mm (1.14 in)
Магнитный зазор	**12 mm (0.47 in)**
Плотность потока	1.22 T
Магнит	Неодимовое кольцо
Материал корзины	Алюминий
Демодуляция	Алюминиевое кольцо
Подвес **(3)**	Тройной тор
Чистый объем воздуха, занятый динамиком	4.1 dm^3 (0.145 ft^3)
Профиль центрирующей шайбы	Двойной несмежный симметричный с переменной высотой профиля

ПАРАМЕТРЫ ТИЛЯ-СМОЛЛА

Fs	40 Hz
Re	2.9 Ohm
Qes	0.35
Qms	10.3
Qts	0.34
Vas	76.3 dm^3 (2.69 ft^3)
Sd	842 cm^2 (130.51 in^2)
Xmax **(4)**	12.45 mm
Xdamage **(5)**	21 mm
Mms	205.4 g
Bl	20.7 N/A
Le	1.25 mH
Mmd	177.8 g
Cms	0.08 mm/N
Rms	5.0 kg/s
Eta Zero	1.36 %
EBP	114 Hz

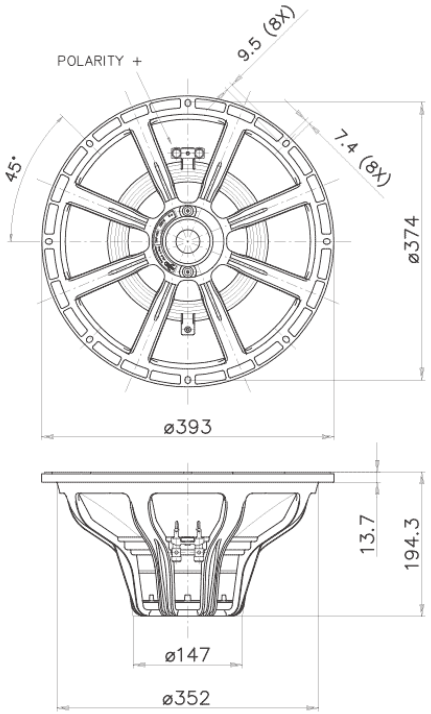

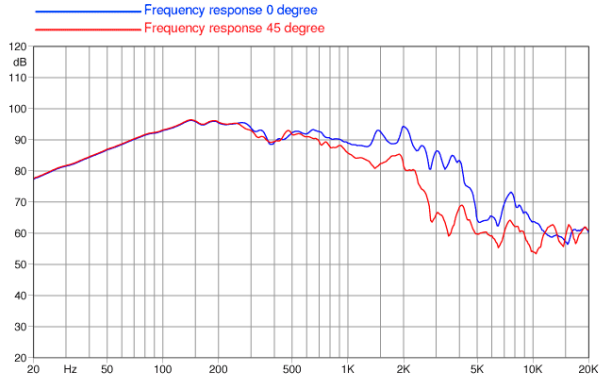

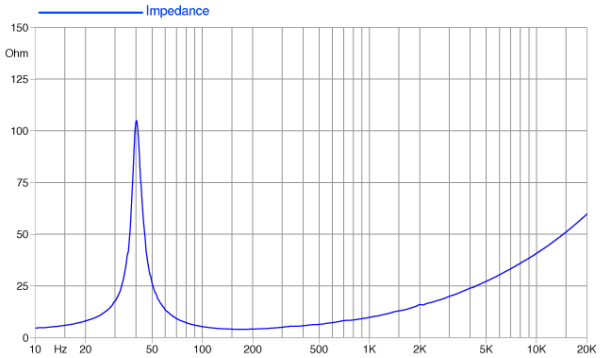

©Copyright 2025 **Faital S.p.A.** • Все права защищены.