PROFESSIONAL LOUDSPEAKERS

12HP1030

12" - 1000 W - 94 dB - 4 Ohm

ХАРАКТЕРИСТИКИ

Номинальный диаметр	300 mm (12 in)
Наружный диаметр	316 mm (12.44 in)
Диаметр болтовой группы	298.5 mm (11.75 in)
Диаметр защитного профиля	282 mm (11.10 in)
Глубина	147 mm (5.79 in)
Тощина фланца и прокладки	12 mm (0.47 in)
Вес-нетто	**11.1 kg (24.5 lb)**
Размер упаковочной коробки (Одна картонная коробка)	350 x 346 x 190 mm (13.8 x 13.6 x 7.5 in)
Вес-брутто	11.8 kg (26.0 lb)

КОД ТОВАРА (P/N)

Нажимной терминал - 4 Ом версия	03004242

СНОСКИ:

(1) Двухчасовой тест согласно AES 2-1984 версия 2003 г.
(2) Максимальная мощность определяется как на 3 дБ выше номинальной мощности.
(3) Обработанный поликоттон
(4) Xmax= [(глубина обмотки – глубина магнитного зазора)/2] + (глубина магнитного зазора/3)
(5) Максимальное движение до необратимого повреждения

ЭЛЕКТРИЧЕСКИЕ ПАРАМЕТРЫ

Номинальный импеданс	4 Ohm
Минимальный импеданс	4 Ohm
Мощность AES **(1)**	1000 W
Максимальная мощность (2)	**2000 W**
Чувствительность (1W/1м)	**94 dB**
Диапазон частот	45÷1600 Hz
Диаметр катушки	**100 mm (4 in)**
Материал обмотки	Медь
Материал каркаса катушки	Стекловолокно
Глубина обмотки	28.9 mm (1.14 in)
Магнитный зазор	**12 mm (0.47 in)**
Плотность потока	1.1 T
Магнит	Ферритовое кольцо
Материал корзины	Алюминий
Демодуляция	Алюминиевое кольцо
Подвес **(3)**	Тройной тор
Чистый объем воздуха, занятый динамиком	3.7 dm^3 (0.131 ft^3)
Профиль центрирующей шайбы	Двойной несмежный симметричный с переменной высотой профиля

ПАРАМЕТРЫ ТИЛЯ-СМОЛЛА

Fs	45 Hz
Re	2.9 Ohm
Qes	0.28
Qms	9.4
Qts	0.27
Vas	33.2 dm^3 (1.17 ft^3)
Sd	518 cm^2 (80.29 in^2)
Xmax **(4)**	12.45 mm
Xdamage **(5)**	20.5 mm
Mms	141.0 g
Bl	20.5 N/A
Le	0.96 mH
Mmd	127.7 g
Cms	0.09 mm/N
Rms	4.3 kg/s
Eta Zero	1.07 %
EBP	161 Hz

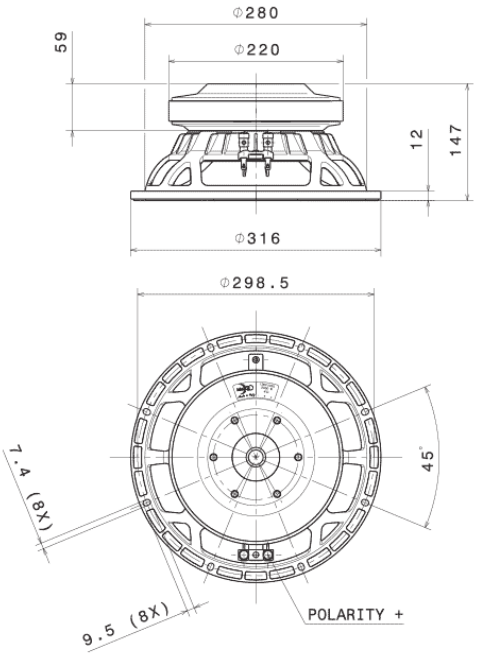

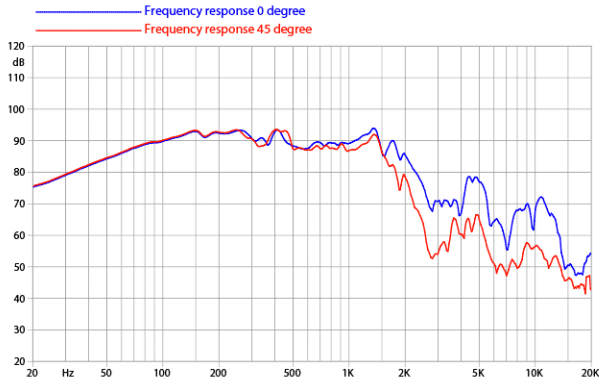

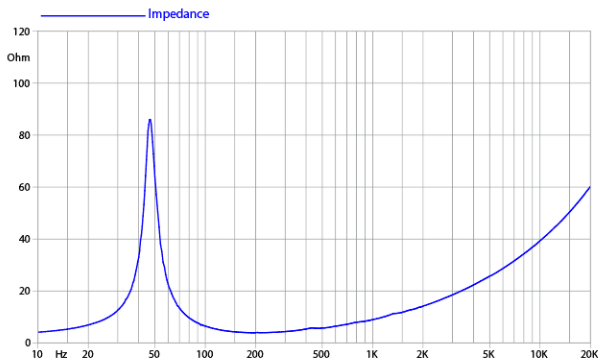

©Copyright 2026 **Faital S.p.A.** • Все права защищены.