PROFESSIONAL LOUDSPEAKERS

12RS1066

12" - 1000 W - 93 dB - 8 Ohm

ХАРАКТЕРИСТИКИ

Номинальный диаметр	300 mm (12 in)
Наружный диаметр	316 mm (12.44 in)
Диаметр болтовой группы	298.5 mm (11.75 in)
Диаметр защитного профиля	282 mm (11.10 in)
Глубина	176.5 mm (6.95 in)
Тощина фланца и прокладки	20.2 mm (0.80 in)
Вес-нетто	**6.6 kg (14.6 lb)**
Размер упаковочной коробки (Одна картонная коробка)	350 x 346 x 216 mm (13.8 x 13.6 x 8.5 in)
Вес-брутто	7.3 kg (16.1 lb)

КОД ТОВАРА (P/N)

Нажимной терминал - 8 Ом версия	03004219

СНОСКИ:

(1) Двухчасовой тест согласно AES 2-1984 версия 2003 г.
(2) Максимальная мощность определяется как на 3 дБ выше номинальной мощности.
(3) NBR (резина)
(4) Xmax= [(глубина обмотки – глубина магнитного зазора)/2] + (глубина магнитного зазора/3)
(5) Максимальное движение до необратимого повреждения

ЭЛЕКТРИЧЕСКИЕ ПАРАМЕТРЫ

Номинальный импеданс	8 Ohm
Минимальный импеданс	6.5 Ohm
Мощность AES **(1)**	1000 W
Максимальная мощность (2)	**2000 W**
Чувствительность (1W/1м)	**93 dB**
Диапазон частот	45÷2500 Hz
Диаметр катушки	**100 mm (4 in)**
Материал обмотки	Медь
Материал каркаса катушки	Стекловолокно
Глубина обмотки	28.9 mm (1.14 in)
Магнитный зазор	**12 mm (0.47 in)**
Плотность потока	1.22 T
Магнит	Неодимовое кольцо
Материал корзины	Алюминий
Демодуляция	Алюминиевое кольцо
Подвес **(3)**	Полутороидальный
Чистый объем воздуха, занятый динамиком	2.9 dm^3 (0.102 ft^3)
Профиль центрирующей шайбы	Двойной несмежный симметричный с переменной высотой профиля

ПАРАМЕТРЫ ТИЛЯ-СМОЛЛА

Fs	42 Hz
Re	5 Ohm
Qes	0.34
Qms	13.9
Qts	0.33
Vas	31.5 dm^3 (1.11 ft^3)
Sd	496 cm^2 (76.88 in^2)
Xmax **(4)**	12.45 mm
Xdamage **(5)**	20.5 mm
Mms	156.5 g
Bl	24.8 N/A
Le	1.35 mH
Mmd	144.0 g
Cms	0.09 mm/N
Rms	3.0 kg/s
Eta Zero	0.67 %
EBP	124 Hz

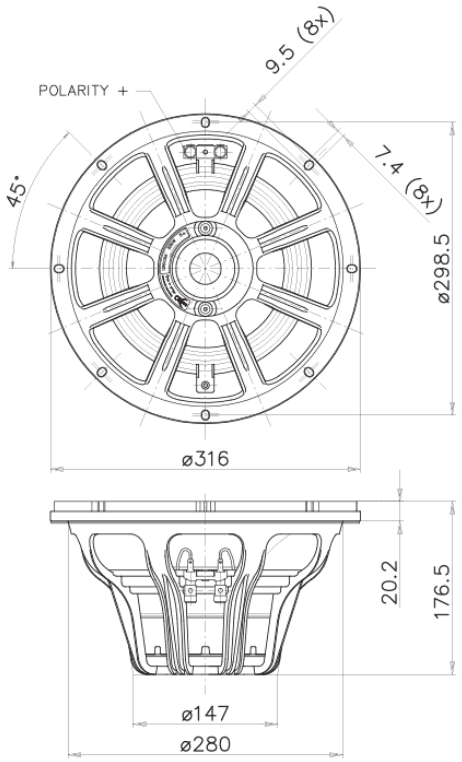

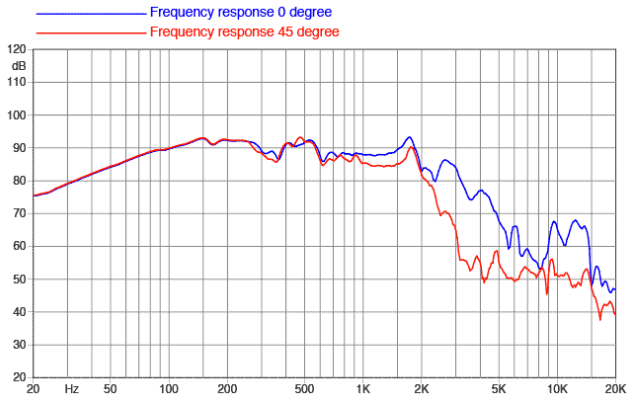

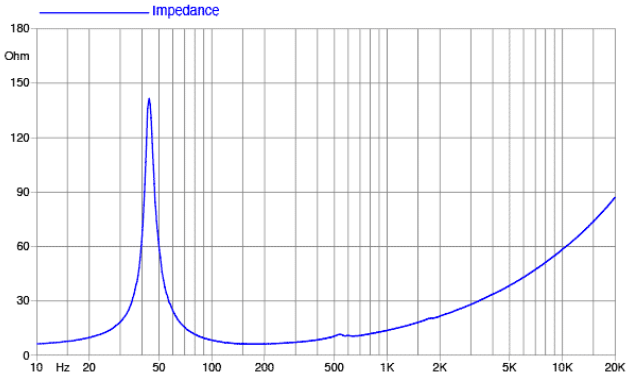

©Copyright 2025 **Faital S.p.A.** • Все права защищены.