PROFESSIONAL LOUDSPEAKERS

18FH500

18" - 600 W - 98 dB - 4 Ohm

ХАРАКТЕРИСТИКИ

Номинальный диаметр	460 mm (18 in)
Наружный диаметр	460 mm (18.11 in)
Диаметр болтовой группы	440 mm (17.32 in)
Диаметр защитного профиля	424 mm (16.7 in)
Глубина	202 mm (7.95 in)
Тощина фланца и прокладки	13.9 mm (0.55 in)
Вес-нетто	**4.6 kg (10.1 lb)**
Размер упаковочной коробки (Одна картонная коробка)	503 x 500 x 258 mm (19.8 x 19.7 x 10.2 in)
Вес-брутто	6 kg (13.2 lb)

КОД ТОВАРА (P/N)

Нажимной терминал - 4 Ом версия	04604288

СНОСКИ:

(1) Двухчасовой тест согласно AES 2-1984 версия 2003 г.
(2) Максимальная мощность определяется как на 3 дБ выше номинальной мощности.
(3) Обработанный поликоттон
(4) Xmax= [(глубина обмотки – глубина магнитного зазора)/2] + (глубина магнитного зазора/3)
(5) Максимальное движение до необратимого повреждения

ЭЛЕКТРИЧЕСКИЕ ПАРАМЕТРЫ

Номинальный импеданс	4 Ohm
Минимальный импеданс	3.95 Ohm
Мощность AES **(1)**	600 W
Максимальная мощность (2)	**1200 W**
Чувствительность (1W/1м)	**98 dB**
Диапазон частот	30÷3150 Hz
Диаметр катушки	**77 mm (3 in)**
Материал обмотки	Медь
Материал каркаса катушки	Стекловолокно
Глубина обмотки	22,4 mm (0.88 in)
Магнитный зазор	**10.5 mm (0.41 in)**
Плотность потока	1.2 T
Магнит	Неодимовый диск
Материал корзины	Алюминий
Демодуляция	Нет
Подвес **(3)**	Тройной тор
Чистый объем воздуха, занятый динамиком	5.7 dm^3 (0.201 ft^3)
Профиль центрирующей шайбы	Одинарный с переменной высотой профиля

ПАРАМЕТРЫ ТИЛЯ-СМОЛЛА

Fs	28 Hz
Re	3.3 Ohm
Qes	0.3
Qms	7.2
Qts	0.29
Vas	456.7 dm^3 (16.13 ft^3)
Sd	1207 cm^2 (187.09 in^2)
Xmax **(4)**	9.45 mm
Xdamage **(5)**	17.5 mm
Mms	143.9 g
Bl	16.7 N/A
Le	1.07 mH
Mmd	96.5 g
Cms	0.22 mm/N
Rms	3.5 kg/s
Eta Zero	3.25 %
EBP	93 Hz

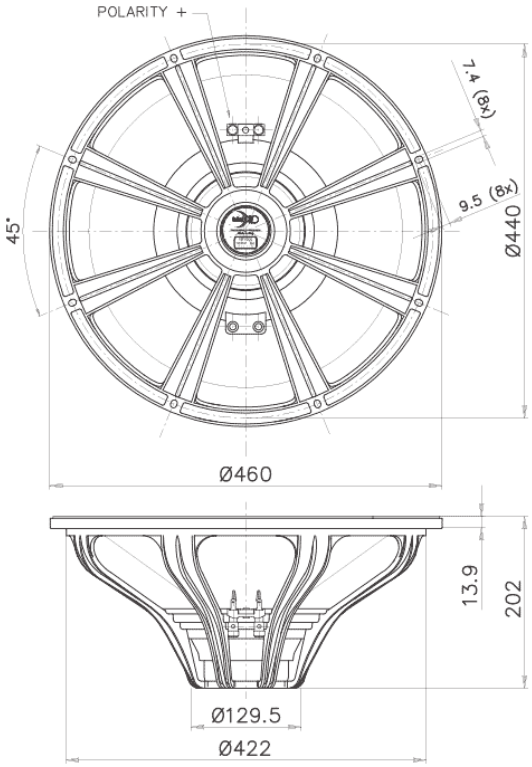

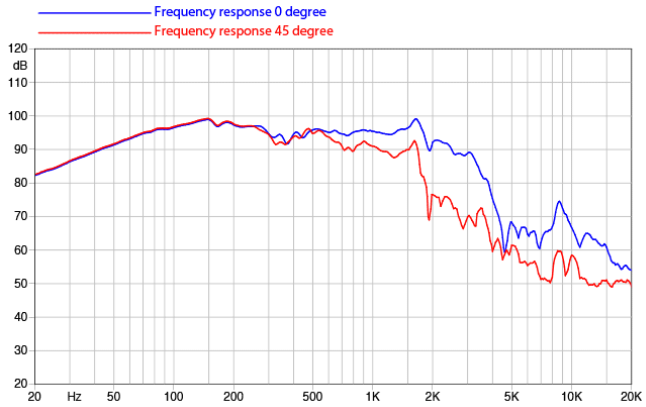

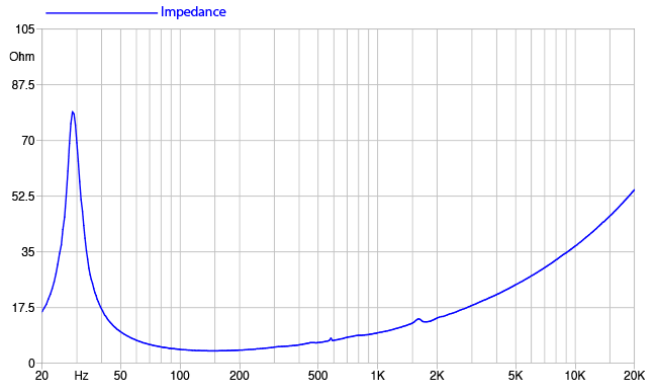

©Copyright 2025 **Faital S.p.A.** • Все права защищены.