PROFESSIONAL LOUDSPEAKERS

15FX600

15" - 700 W - 98 dB - 8 Ohm

ХАРАКТЕРИСТИКИ

Номинальный диаметр	380 mm (15 in)
Наружный диаметр	393 mm (15.47 in)
Диаметр болтовой группы	374 mm (14.72 in)
Диаметр защитного профиля	354 mm (13.94 in)
Глубина	194.3 mm (7.65 in)
Тощина фланца и прокладки	13.7 mm (0.54 in)
Вес-нетто	**5.9 kg (13.0 lb)**
Размер упаковочной коробки (Одна картонная коробка)	430 x 427 x 236 mm (16.9 x 16.8 x 9.3 in)
Вес-брутто	7.2 kg (15.9 lb)

КОД ТОВАРА (P/N)

Нажимной терминал - 8 Ом версия	03804308

СНОСКИ:

(1) Двухчасовой тест согласно AES 2-1984 версия 2003 г.
(2) Максимальная мощность определяется как на 3 дБ выше номинальной мощности.
(3) Обработанный поликоттон
(4) Xmax= [(глубина обмотки – глубина магнитного зазора)/2] + (глубина магнитного зазора/3)
(5) Максимальное движение до необратимого повреждения

ЭЛЕКТРИЧЕСКИЕ ПАРАМЕТРЫ

Номинальный импеданс	8 Ohm
Минимальный импеданс	6.6 Ohm
Мощность AES **(1)**	700 W
Максимальная мощность (2)	**1400 W**
Чувствительность (1W/1м)	**98 dB**
Диапазон частот	40÷3150 Hz
Диаметр катушки	**77 mm (3 in)**
Материал обмотки	Медь
Материал каркаса катушки	Стекловолокно
Глубина обмотки	26.5 mm (1.04 in)
Магнитный зазор	**12 mm (0.47 in)**
Плотность потока	1.26 T
Магнит	Неодимовое кольцо
Материал корзины	Алюминий
Демодуляция	Алюминиевое кольцо
Подвес **(3)**	Тройной тор
Чистый объем воздуха, занятый динамиком	4.1 dm^3 (0.145 ft^3)
Профиль центрирующей шайбы	Одинарный с переменной высотой профиля

ПАРАМЕТРЫ ТИЛЯ-СМОЛЛА

Fs	38 Hz
Re	5 Ohm
Qes	0.28
Qms	6.9
Qts	0.27
Vas	128.3 dm^3 (4.53 ft^3)
Sd	864 cm^2 (133.92 in^2)
Xmax **(4)**	11.25 mm
Xdamage **(5)**	22.9 mm
Mms	142.5 g
Bl	23.2 N/A
Le	1.26 mH
Mmd	113.8 g
Cms	0.12 mm/N
Rms	4.9 kg/s
Eta Zero	2.16 %
EBP	136 Hz

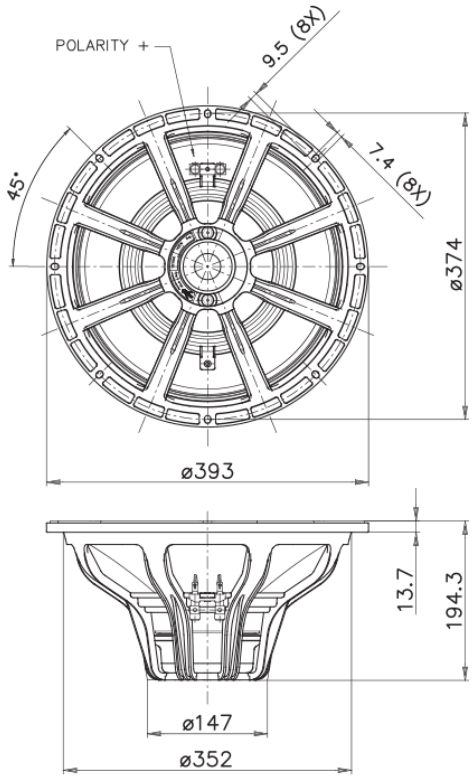

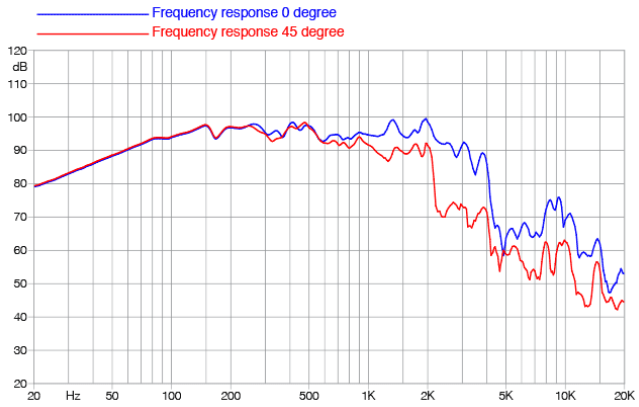

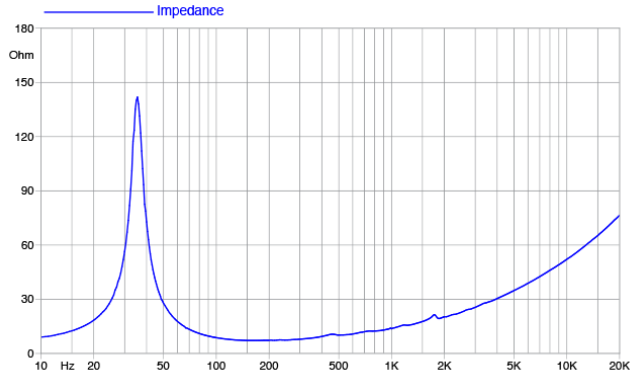

©Copyright 2025 **Faital S.p.A.** • Все права защищены.