PROFESSIONAL LOUDSPEAKERS

12FH520

12" - 600 W - 97 dB - 4 Ohm



ХАРАКТЕРИСТИКИ

Номинальный диаметр	300 mm (12 in)
Наружный диаметр	316 mm (12.44 in)
Диаметр болтовой группы	298.5 mm (11.75 in)
Диаметр защитного профиля	284 mm (11.18 in)
Глубина	155.75 mm (6.13 in)
Тощина фланца и прокладки	12.5 mm (0.49 in)
Вес-нетто	**4.2 kg (9.3 lb)**
Размер упаковочной коробки (Одна картонная коробка)	350 x 346 x 216 mm (13.8 x 13.6 x 8.5 in)
Вес-брутто	5 kg (11.0 lb)

КОД ТОВАРА (P/N)

Нажимной терминал - 4 Ом версия	03004181
Комплект для рекона - 4 Ом версия	R3004181

ЭЛЕКТРИЧЕСКИЕ ПАРАМЕТРЫ

Номинальный импеданс	4 Ohm
Минимальный импеданс	3.9 Ohm
Мощность AES **(1)**	600 W
Максимальная мощность (2)	**1200 W**
Чувствительность (1W/1м)	**97 dB**
Диапазон частот	50÷4000 Hz
Диаметр катушки	**77 mm (3 in)**
Материал обмотки	Алюминий
Материал каркаса катушки	Стекловолокно
Глубина обмотки	18 mm (0.71 in)
Магнитный зазор	**12 mm (0.47 in)**
Плотность потока	1.1 T
Магнит	Неодимовый диск
Материал корзины	Алюминий
Демодуляция	Алюминиевое кольцо
Подвес **(3)**	Тройной тор
Чистый объем воздуха, занятый динамиком	2.4 dm^3 (0.085 ft^3)
Профиль центрирующей шайбы	Одинарный с переменной высотой профиля

ПАРАМЕТРЫ ТИЛЯ-СМОЛЛА

Fs	50 Hz
Re	3.3 Ohm
Qes	0.28
Qms	6.32
Qts	0.27
Vas	65.5 dm^3 (2.31 ft^3)
Sd	540 cm^2 (83.70 in^2)
Xmax **(4)**	7.00 mm
Xdamage **(5)**	19.75 mm
Mms	63.0 g
Bl	15.3 N/A
Le	0.71 mH
Mmd	48.8 g
Cms	0.16 mm/N
Rms	3.1 kg/s
Eta Zero	2.85 %
EBP	179 Hz

СНОСКИ:

(1) Двухчасовой тест согласно AES 2-1984 версия 2003 г.
(2) Максимальная мощность определяется как на 3 дБ выше номинальной мощности.
(3) Обработанный поликоттон
(4) Xmax= [(глубина обмотки – глубина магнитного зазора)/2] + (глубина магнитного зазора/3)
(5) Максимальное движение до необратимого повреждения

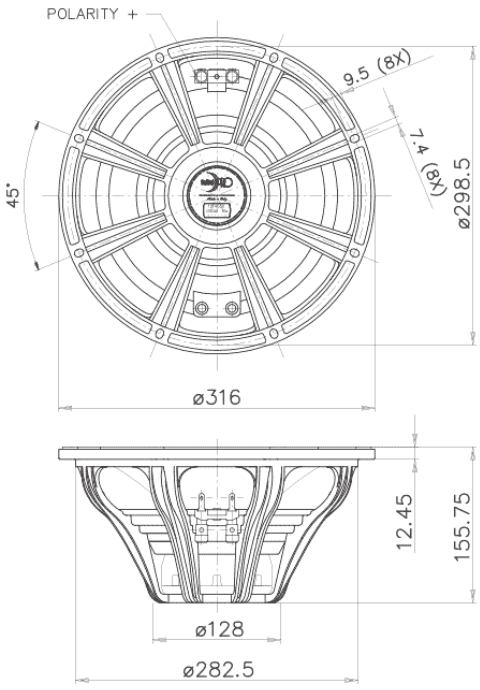

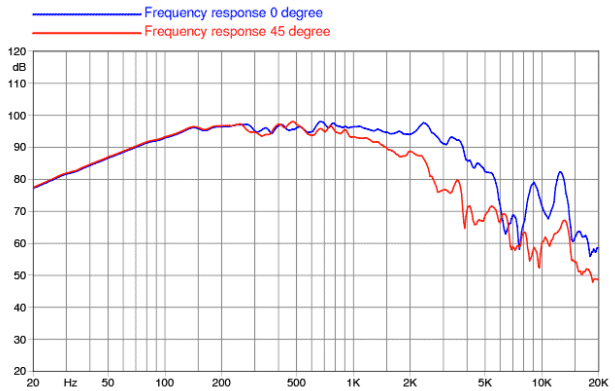

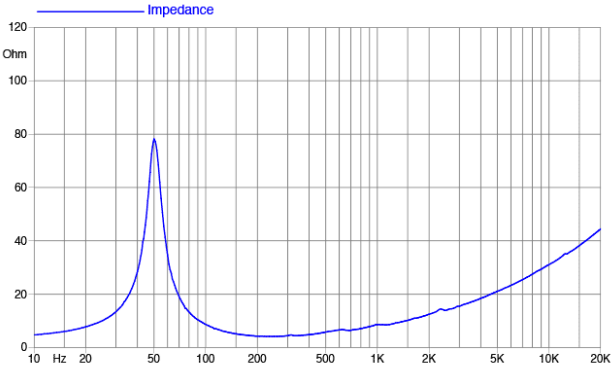

©Copyright 2026 **Faital S.p.A.** • Все права защищены.