PROFESSIONAL LOUDSPEAKERS

12FH500

12" - 500 W - 96 dB - 16 Ohm

ХАРАКТЕРИСТИКИ

Номинальный диаметр	300 mm (12 in)
Наружный диаметр	316 mm (12.44 in)
Диаметр болтовой группы	298.5 mm (11.75 in)
Диаметр защитного профиля	284 mm (11.18 in)
Глубина	155.75 mm (6.13 in)
Тощина фланца и прокладки	12.45 mm (0.49 in)
Вес-нетто	**3.9 kg (8.6 lb)**
Размер упаковочной коробки (Одна картонная коробка)	350 x 346 x 216 mm (13.8 x 13.6 x 8.5 in)
Вес-брутто	4.7 kg (10.4 lb)

КОД ТОВАРА (P/N)

Нажимной терминал - 16 Ом версия	03004123
Комплект для рекона - 16 Ом версия	R3004123

ЭЛЕКТРИЧЕСКИЕ ПАРАМЕТРЫ

Номинальный импеданс	16 Ohm
Минимальный импеданс	14.4 Ohm
Мощность AES **(1)**	500 W
Максимальная мощность (2)	**1000 W**
Чувствительность (1W/1м)	**96 dB**
Диапазон частот	45÷4000 Hz
Диаметр катушки	**77 mm (3 in)**
Материал обмотки	Алюминий
Материал каркаса катушки	Стекловолокно
Глубина обмотки	18 mm (0.71 in)
Магнитный зазор	**10.5 mm (0.41 in)**
Плотность потока	1.2 T
Магнит	Неодимовый диск
Материал корзины	Алюминий
Демодуляция	Нет
Подвес **(3)**	М-образный
Чистый объем воздуха, занятый динамиком	2.3 dm^3 (0.081 ft^3)
Профиль центрирующей шайбы	Одинарный с переменной высотой профиля

ПАРАМЕТРЫ ТИЛЯ-СМОЛЛА

Fs	48 Hz
Re	12.8 Ohm
Qes	0.38
Qms	11
Qts	0.37
Vas	77.4 dm^3 (2.73 ft^3)
Sd	529 cm^2 (82.00 in^2)
Xmax **(4)**	7.25 mm
Xdamage **(5)**	16 mm
Mms	55.5 g
Bl	23.8 N/A
Le	1.2 mH
Mmd	41.7 g
Cms	0.20 mm/N
Rms	1.5 kg/s
Eta Zero	2.19 %
EBP	126 Hz

СНОСКИ:

(1) Двухчасовой тест согласно AES 2-1984 версия 2003 г.

(2) Максимальная мощность определяется как на 3 дБ выше номинальной мощности.

(3) Обработанный поликоттон

(4) Xmax= [(глубина обмотки – глубина магнитного зазора)/2] + (глубина магнитного зазора/3)

(5) Максимальное движение до необратимого повреждения

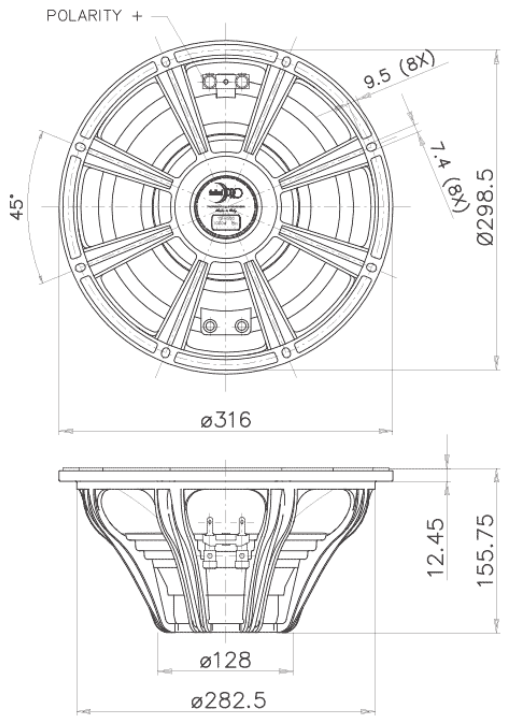

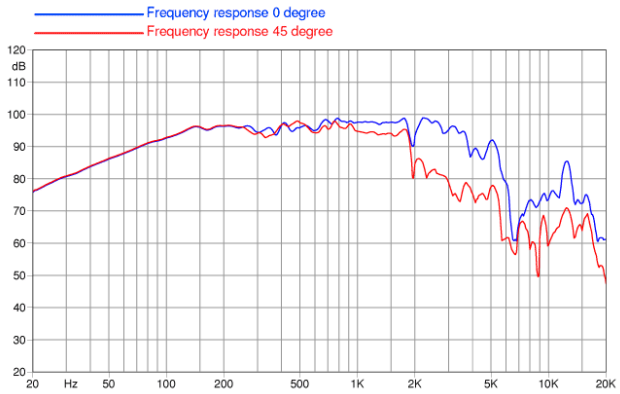

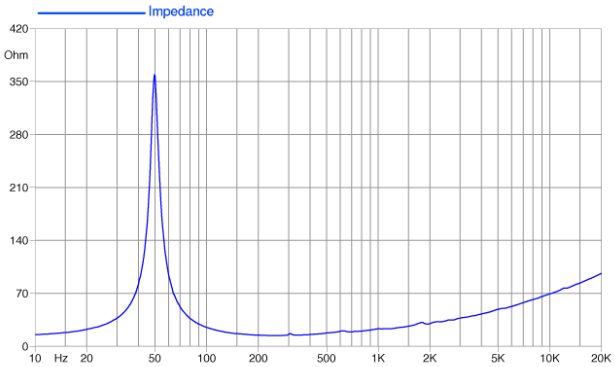

©Copyright 2026 **Faital S.p.A.** • Все права защищены.