PROFESSIONAL LOUDSPEAKERS

12FH500

12" - 500 W - 97 dB - 8 Ohm

ХАРАКТЕРИСТИКИ

ЭЛЕКТРИЧЕСКИЕ ПАРАМЕТРЫ

ПАРАМЕТРЫ ТИЛЯ-СМОЛЛА

КОД ТОВАРА (P/N)

СНОСКИ:

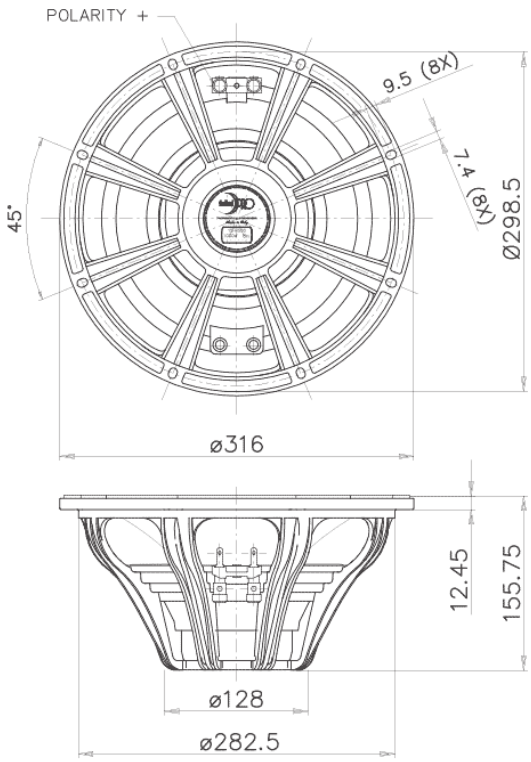

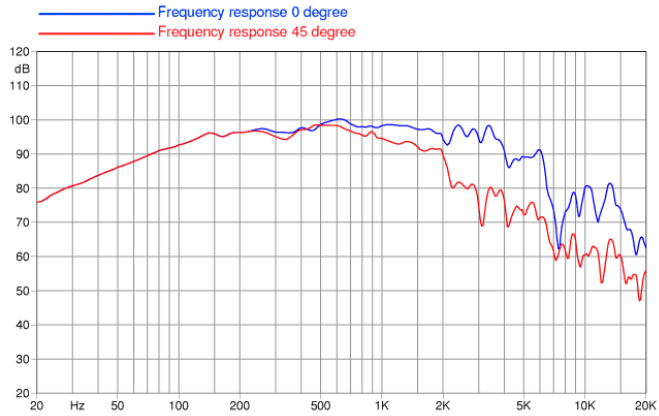

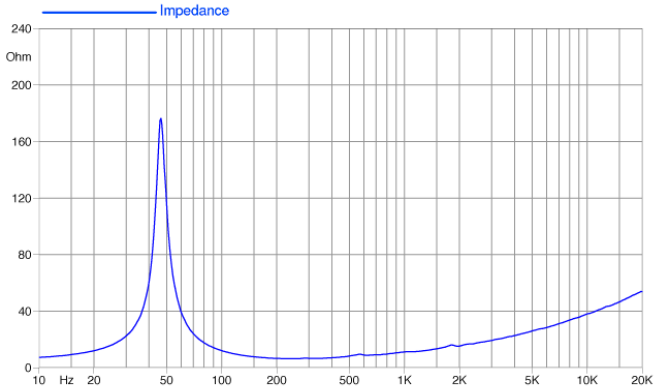

©Copyright 2026 **Faital S.p.A.** • Все права защищены.