PROFESSIONAL LOUDSPEAKERS

12FH500

12" - 500 W - 97 dB - 8 Ohm

ХАРАКТЕРИСТИКИ

Номинальный диаметр	300 mm (12 in)
Наружный диаметр	316 mm (12.44 in)
Диаметр болтовой группы	298.5 mm (11.75 in)
Диаметр защитного профиля	284 mm (11.18 in)
Глубина	155.75 mm (6.13 in)
Тощина фланца и прокладки	12.45 mm (0.49 in)
Вес-нетто	**3.9 kg (8.6 lb)**
Размер упаковочной коробки (Одна картонная коробка)	350 x 346 x 216 mm (13.8 x 13.6 x 8.5 in)
Вес-брутто	5 kg (11.0 lb)

КОД ТОВАРА (P/N)

Нажимной терминал - 8 Ом версия	03003925

СНОСКИ:

Патент IT 2006/000327

(1) Двухчасовой тест согласно AES 2-1984 версия 2003 г.

(2) Максимальная мощность определяется как на 3 дБ выше номинальной мощности.

(3) Обработанный поликоттон

(4) Xmax= [(глубина обмотки – глубина магнитного зазора)/2] + (глубина магнитного зазора/3)

(5) Максимальное движение до необратимого повреждения

ЭЛЕКТРИЧЕСКИЕ ПАРАМЕТРЫ

Номинальный импеданс	8 Ohm
Минимальный импеданс	6.4 Ohm
Мощность AES **(1)**	500 W
Максимальная мощность (2)	**1000 W**
Чувствительность (1W/1м)	**97 dB**
Диапазон частот	45÷4000 Hz
Диаметр катушки	**77 mm (3 in)**
Материал обмотки	Алюминий
Материал каркаса катушки	Стекловолокно
Глубина обмотки	18.5 mm (0.73 in)
Магнитный зазор	**10.5 mm (0.41 in)**
Плотность потока	1.2 T
Магнит	Неодимовый диск
Материал корзины	Алюминий
Демодуляция	Нет
Подвес **(3)**	М-образный
Чистый объем воздуха, занятый динамиком	2.3 dm^3 (0.081 ft^3)
Профиль центрирующей шайбы	Одинарный с переменной высотой профиля

ПАРАМЕТРЫ ТИЛЯ-СМОЛЛА

Fs	45 Hz
Re	5.1 Ohm
Qes	0.26
Qms	6.9
Qts	0.25
Vas	87.3 dm^3 (3.08 ft^3)
Sd	529 cm^2 (82.00 in^2)
Xmax **(4)**	7.50 mm
Xdamage **(5)**	21.55 mm
Mms	56.0 g
Bl	17.5 N/A
Le	0.83 mH
Mmd	42.2 g
Cms	0.22 mm/N
Rms	2.3 kg/s
Eta Zero	2.93 %
EBP	173 Hz

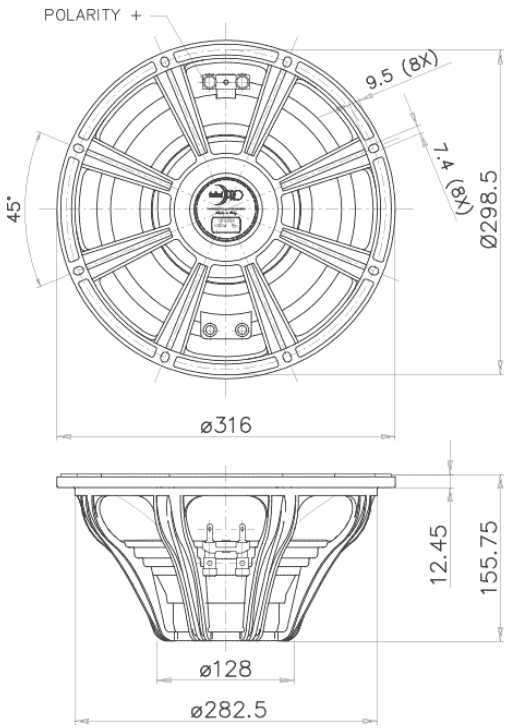

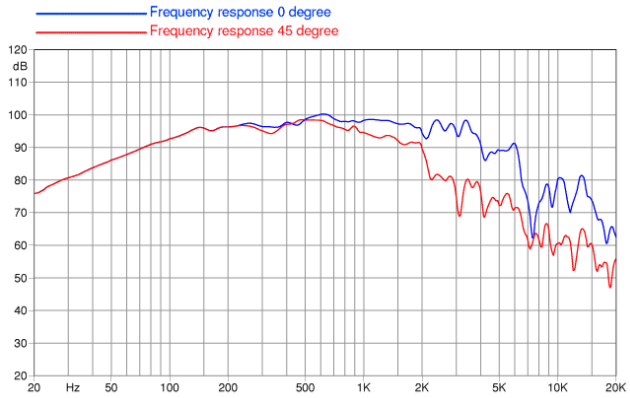

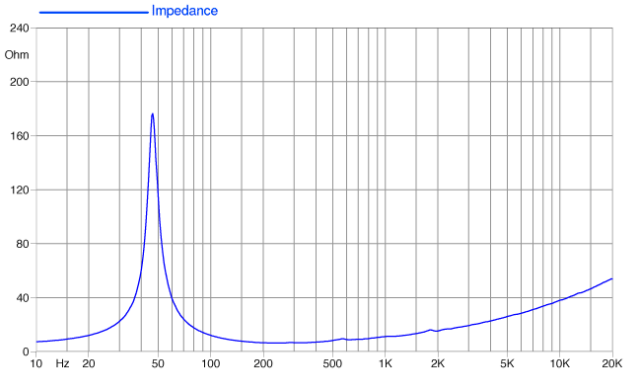

©Copyright 2025 **Faital S.p.A.** • Все права защищены.