PROFESSIONAL LOUDSPEAKERS

10FH530

10" - 500 W - 97 dB - 8 Ohm

ХАРАКТЕРИСТИКИ

Номинальный диаметр	250 mm (10 in)
Наружный диаметр	261 mm (10.28 in)
Диаметр болтовой группы	246 mm (9.69 in)
Диаметр защитного профиля	230 mm (9.06 in)
Глубина	130 mm (5.12 in)
Тощина фланца и прокладки	11.5 mm (0.45 in)
Вес-нетто	**7.5 kg (16.5 lb)**
Размер упаковочной коробки (Одна картонная коробка)	294 x 290 x 203 mm (11.6 x 11.4 x 8.0 in)
Вес-брутто	8 kg (17.6 lb)

КОД ТОВАРА (P/N)

Терминал Faston - 8 Ом версия	02504149

СНОСКИ:

(1) Двухчасовой тест согласно AES 2-1984 версия 2003 г.
(2) Максимальная мощность определяется как на 3 дБ выше номинальной мощности.
(3) Обработанный поликоттон
(4) Xmax= [(глубина обмотки – глубина магнитного зазора)/2] + (глубина магнитного зазора/3)
(5) Максимальное движение до необратимого повреждения

ЭЛЕКТРИЧЕСКИЕ ПАРАМЕТРЫ

Номинальный импеданс	8 Ohm
Минимальный импеданс	6.4 Ohm
Мощность AES **(1)**	500 W
Максимальная мощность (2)	**1000 W**
Чувствительность (1W/1м)	**97 dB**
Диапазон частот	60÷4000 Hz
Диаметр катушки	**77 mm (3 in)**
Материал обмотки	Алюминий
Материал каркаса катушки	Стекловолокно
Глубина обмотки	18.5 mm (0.73 in)
Магнитный зазор	**10.5 mm (0.41 in)**
Плотность потока	1.2 T
Магнит	Ферритовое кольцо
Материал корзины	Алюминий
Демодуляция	Алюминиевое кольцо
Подвес **(3)**	Тройной тор
Чистый объем воздуха, занятый динамиком	2 dm^3 (0.071 ft^3)
Профиль центрирующей шайбы	Одинарный с переменной высотой профиля

ПАРАМЕТРЫ ТИЛЯ-СМОЛЛА

Fs	60 Hz
Re	5.1 Ohm
Qes	0.25
Qms	12.4
Qts	0.25
Vas	23.5 dm^3 (0.83 ft^3)
Sd	347 cm^2 (53.79 in^2)
Xmax **(4)**	7.50 mm
Xdamage **(5)**	18.8 mm
Mms	50.3 g
Bl	19.5 N/A
Le	0.8 mH
Mmd	43.0 g
Cms	0.14 mm/N
Rms	1.5 kg/s
Eta Zero	1.94 %
EBP	240 Hz

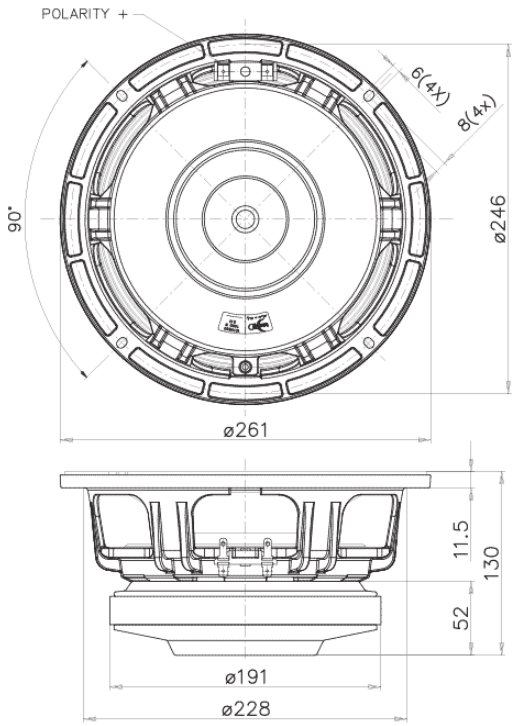

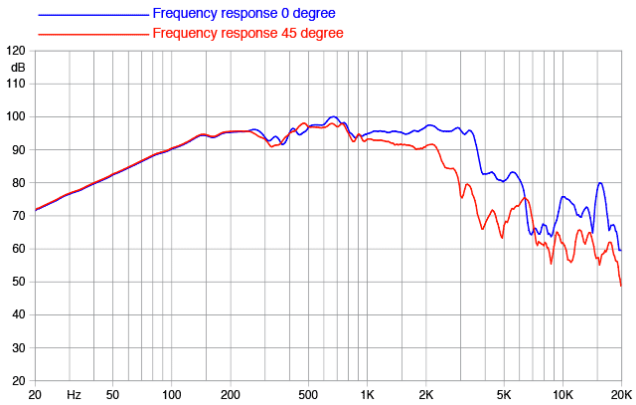

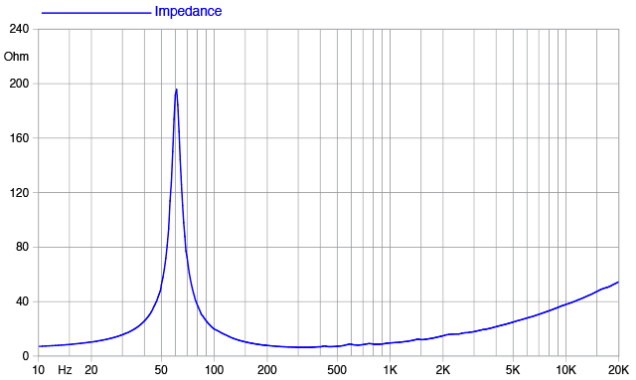

©Copyright 2025 **Faital S.p.A.** • Все права защищены.