PROFESSIONAL LOUDSPEAKERS

10FH500

10" - 500 W - 96 dB - 8 Ohm

ХАРАКТЕРИСТИКИ

Номинальный диаметр	250 mm (10 in)
Наружный диаметр	261 mm (10.28 in)
Диаметр болтовой группы	246 mm (9.69 in)
Диаметр защитного профиля	232 mm (9.13 in)
Глубина	141.3 mm (5.56 in)
Тощина фланца и прокладки	12.5 mm (0.49 in)
Вес-нетто	**3.4 kg (7.5 lb)**
Размер упаковочной коробки (Одна картонная коробка)	294 x 290 x 203 mm (11.6 x 11.4 x 8.0 in)
Вес-брутто	4 kg (8.8 lb)

КОД ТОВАРА (P/N)

Нажимной терминал - 8 Ом версия	02503924
Комплект для рекона - 8 Ом версия	R2503924

ЭЛЕКТРИЧЕСКИЕ ПАРАМЕТРЫ

Номинальный импеданс	8 Ohm
Минимальный импеданс	6.4 Ohm
Мощность AES **(1)**	500 W
Максимальная мощность (2)	**1000 W**
Чувствительность (1W/1м)	**96 dB**
Диапазон частот	60÷4000 Hz
Диаметр катушки	**77 mm (3 in)**
Материал обмотки	Алюминий
Материал каркаса катушки	Стекловолокно
Глубина обмотки	18.5 mm (0.73 in)
Магнитный зазор	**10.5 mm (0.41 in)**
Плотность потока	1.2 T
Магнит	Неодимовый диск
Материал корзины	Алюминий
Демодуляция	Нет
Подвес **(3)**	Тройной тор
Чистый объем воздуха, занятый динамиком	1.6 dm^3 (0.057 ft^3)
Профиль центрирующей шайбы	Одинарный с постоянной высотой профиля

ПАРАМЕТРЫ ТИЛЯ-СМОЛЛА

Fs	60 Hz
Re	5.1 Ohm
Qes	0.28
Qms	3.3
Qts	0.26
Vas	25.8 dm^3 (0.91 ft^3)
Sd	351 cm^2 (54.41 in^2)
Xmax **(4)**	7.50 mm
Xdamage **(5)**	12.5 mm
Mms	47.0 g
Bl	17.9 N/A
Le	0.85 mH
Mmd	39.6 g
Cms	0.15 mm/N
Rms	5.4 kg/s
Eta Zero	1.91 %
EBP	214 Hz

СНОСКИ:

Патент IT 2006/000327

(1) Двухчасовой тест согласно AES 2-1984 версия 2003 г.

(2) Максимальная мощность определяется как на 3 дБ выше номинальной мощности.

(3) Обработанный поликоттон

(4) Xmax= [(глубина обмотки – глубина магнитного зазора)/2] + (глубина магнитного зазора/3)

(5) Максимальное движение до необратимого повреждения

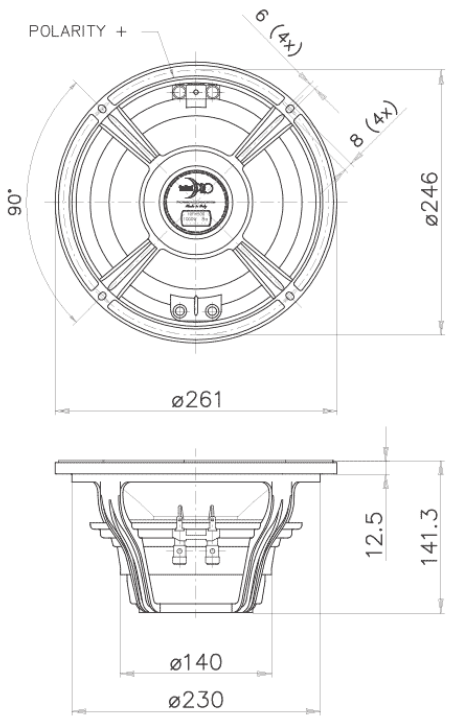

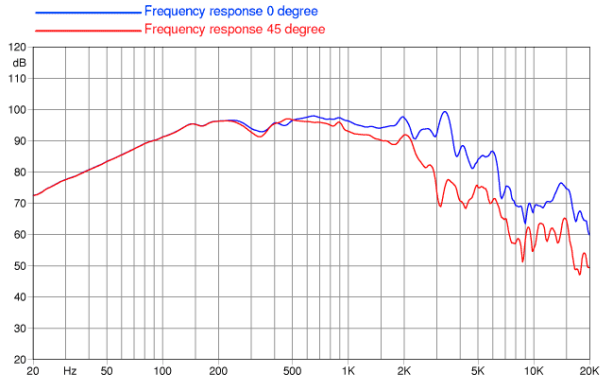

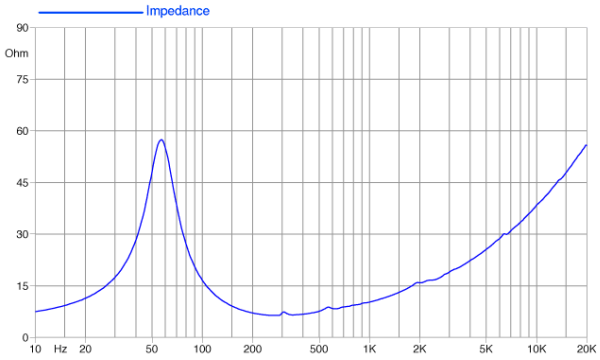

©Copyright 2026 **Faital S.p.A.** • Все права защищены.