PROFESSIONAL LOUDSPEAKERS

10RS350

10" - 300 W - 91 dB - 4 Ohm

ХАРАКТЕРИСТИКИ

Номинальный диаметр	250 mm (10 in)
Наружный диаметр	261 mm (10.28 in)
Диаметр болтовой группы	246 mm (9.69 in)
Диаметр защитного профиля	230 mm (9.06 in)
Глубина	116.5 mm (4.59 in)
Тощина фланца и прокладки	17.1 mm (0.67 in)
Вес-нетто	**4.2 kg (9.3 lb)**
Размер упаковочной коробки (Одна картонная коробка)	282 x 280 x 140 mm (11.0 x 11.0 x 5.5 in)
Вес-брутто	4.8 kg (10.6 lb)

КОД ТОВАРА (P/N)

Нажимной терминал - 4 Ом версия	02504281

СНОСКИ:

(1) Двухчасовой тест согласно AES 2-1984 версия 2003 г.
(2) Максимальная мощность определяется как на 3 дБ выше номинальной мощности.
(3) NBR (резина)
(4) Xmax= [(глубина обмотки – глубина магнитного зазора)/2] + (глубина магнитного зазора/3)
(5) Максимальное движение до необратимого повреждения

ЭЛЕКТРИЧЕСКИЕ ПАРАМЕТРЫ

Номинальный импеданс	4 Ohm
Минимальный импеданс	3.8 Ohm
Мощность AES **(1)**	300 W
Максимальная мощность (2)	**600 W**
Чувствительность (1W/1м)	**91 dB**
Диапазон частот	40÷2500 Hz
Диаметр катушки	**65 mm (2.56 in)**
Материал обмотки	Алюминий
Материал каркаса катушки	Стекловолокно
Глубина обмотки	17 mm (0.67 in)
Магнитный зазор	**8 mm (0.31 in)**
Плотность потока	1.2 T
Магнит	Ферритовое кольцо
Материал корзины	Алюминий
Демодуляция	Нет
Подвес **(3)**	Полутороидальный
Чистый объем воздуха, занятый динамиком	1.4 dm^3 (0.049 ft^3)
Профиль центрирующей шайбы	Одинарный с переменной высотой профиля

ПАРАМЕТРЫ ТИЛЯ-СМОЛЛА

Fs	40 Hz
Re	3.2 Ohm
Qes	0.33
Qms	6.2
Qts	0.31
Vas	40.6 dm^3 (1.43 ft^3)
Sd	344 cm^2 (53.32 in^2)
Xmax **(4)**	7.17 mm
Xdamage **(5)**	18.15 mm
Mms	64.5 g
Bl	12.5 N/A
Le	0.45 mH
Mmd	57.3 g
Cms	0.25 mm/N
Rms	2.6 kg/s
Eta Zero	0.76 %
EBP	121 Hz

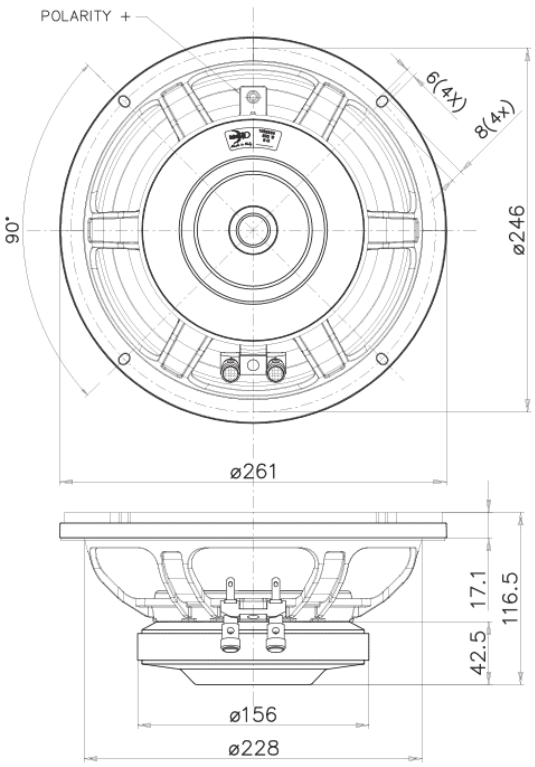

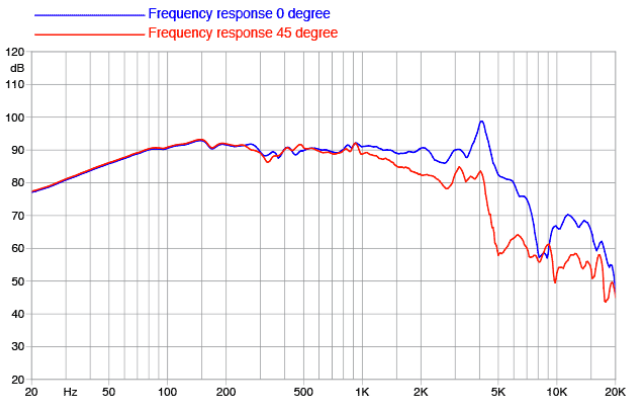

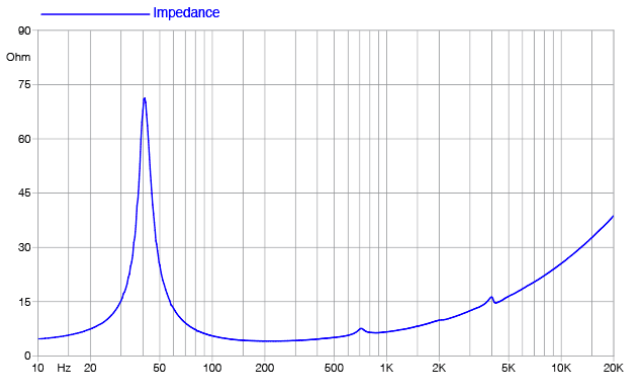

©Copyright 2025 **Faital S.p.A.** • Все права защищены.