PROFESSIONAL LOUDSPEAKERS

15PR300

15" - 300 W - 97 dB - 8 Ohm

ХАРАКТЕРИСТИКИ

Номинальный диаметр	380 mm (15 in)
Наружный диаметр	393 mm (15.47 in)
Диаметр болтовой группы	374 mm (14.72 in)
Диаметр защитного профиля	356 mm (14.02 in)
Глубина	165 mm (6.50 in)
Тощина фланца и прокладки	13.1 mm (0.52 in)
Вес-нетто	**3.2 kg (7.1 lb)**
Размер упаковочной коробки (Одна картонная коробка)	430 x 427 x 236 mm (16.9 x 16.8 x 9.3 in)
Вес-брутто	4.3 kg (9.5 lb)

КОД ТОВАРА (P/N)

Нажимной терминал - 8 Ом версия	03804397

СНОСКИ:

(1) Двухчасовой тест согласно AES 2-1984 версия 2003 г.
(2) Максимальная мощность определяется как на 3 дБ выше номинальной мощности.
(3) Обработанный поликоттон
(4) Xmax= [(глубина обмотки – глубина магнитного зазора)/2] + (глубина магнитного зазора/3)
(5) Максимальное движение до необратимого повреждения

ЭЛЕКТРИЧЕСКИЕ ПАРАМЕТРЫ

Номинальный импеданс	8 Ohm
Минимальный импеданс	6 Ohm
Мощность AES **(1)**	300 W
Максимальная мощность (2)	**600 W**
Чувствительность (1W/1м)	**97 dB**
Диапазон частот	35÷4000 Hz
Диаметр катушки	**65 mm (2.56 in)**
Материал обмотки	Медь
Материал каркаса катушки	Стекловолокно
Глубина обмотки	13.2 mm (0.52 in)
Магнитный зазор	**8.2 mm (0.32 in)**
Плотность потока	1.2 T
Магнит	Неодимовый диск
Материал корзины	Алюминий
Демодуляция	Нет
Подвес **(3)**	Гармошка (4 волны)
Чистый объем воздуха, занятый динамиком	3 dm^3 (0.106 ft^3)
Профиль центрирующей шайбы	Одинарный с постоянной высотой профиля

ПАРАМЕТРЫ ТИЛЯ-СМОЛЛА

Fs	35 Hz
Re	5.4 Ohm
Qes	0.5
Qms	14.0
Qts	0.48
Vas	220.1 dm^3 (7.77 ft^3)
Sd	870 cm^2 (134.79 in^2)
Xmax **(4)**	5.23 mm
Xdamage **(5)**	12.3 mm
Mms	99.2 g
Bl	15.6 N/A
Le	0.89 mH
Mmd	70.2 g
Cms	0.21 mm/N
Rms	1.6 kg/s
Eta Zero	1.89 %
EBP	70 Hz

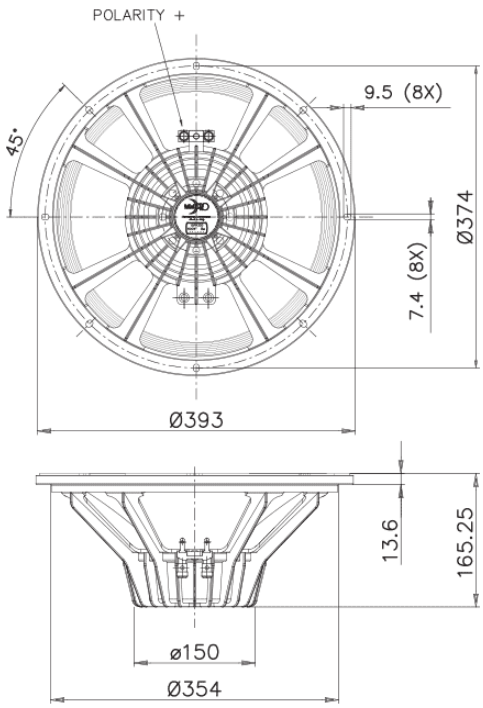

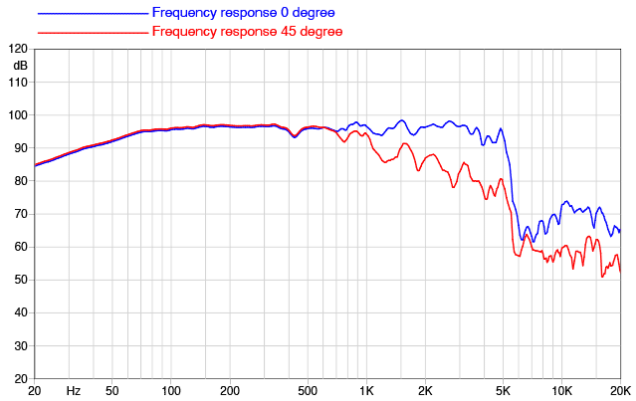

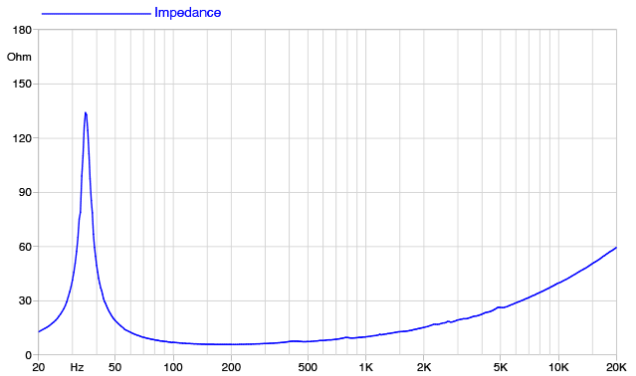

©Copyright 2025 **Faital S.p.A.** • Все права защищены.