PROFESSIONAL LOUDSPEAKERS

12PR310

12" - 300 W - 99 dB - 8 Ohm

ХАРАКТЕРИСТИКИ

Номинальный диаметр	300 mm (12 in)
Наружный диаметр	316 mm (12.44 in)
Диаметр болтовой группы	298.5 mm (11.75 in)
Диаметр защитного профиля	282 mm (11.10 in)
Глубина	135 mm (5.31 in)
Тощина фланца и прокладки	12 mm (0.47 in)
Вес-нетто	**4.3 kg (9.5 lb)**
Размер упаковочной коробки (Одна картонная коробка)	350 x 346 x 190 mm (13.8 x 13.6 x 7.5 in)
Вес-брутто	5 kg (11.0 lb)

КОД ТОВАРА (P/N)

Нажимной терминал - 8 Ом версия	03004082

СНОСКИ:

(1) Двухчасовой тест согласно AES 2-1984 версия 2003 г.
(2) Максимальная мощность определяется как на 3 дБ выше номинальной мощности.
(3) Обработанный поликоттон
(4) Xmax= [(глубина обмотки – глубина магнитного зазора)/2] + (глубина магнитного зазора/3)
(5) Максимальное движение до необратимого повреждения

ЭЛЕКТРИЧЕСКИЕ ПАРАМЕТРЫ

Номинальный импеданс	8 Ohm
Минимальный импеданс	6.7 Ohm
Мощность AES **(1)**	300 W
Максимальная мощность (2)	**600 W**
Чувствительность (1W/1м)	**99 dB**
Диапазон частот	50÷4000 Hz
Диаметр катушки	**65 mm (2.56 in)**
Материал обмотки	Алюминий
Материал каркаса катушки	Стекловолокно
Глубина обмотки	12.5 mm (0.49 in)
Магнитный зазор	**8 mm (0.31 in)**
Плотность потока	1.2 T
Магнит	Ферритовое кольцо
Материал корзины	Алюминий
Демодуляция	Нет
Подвес **(3)**	М-образный
Чистый объем воздуха, занятый динамиком	1.9 dm^3 (0.067 ft^3)
Профиль центрирующей шайбы	Одинарный с переменной высотой профиля

ПАРАМЕТРЫ ТИЛЯ-СМОЛЛА

Fs	54 Hz
Re	5.4 Ohm
Qes	0.41
Qms	11.6
Qts	0.40
Vas	73.5 dm^3 (2.59 ft^3)
Sd	533 cm^2 (82.62 in^2)
Xmax **(4)**	4.92 mm
Xdamage **(5)**	15.25 mm
Mms	46.9 g
Bl	14.4 N/A
Le	0.61 mH
Mmd	33.0 g
Cms	0.19 mm/N
Rms	1.4 kg/s
Eta Zero	2.71 %
EBP	132 Hz

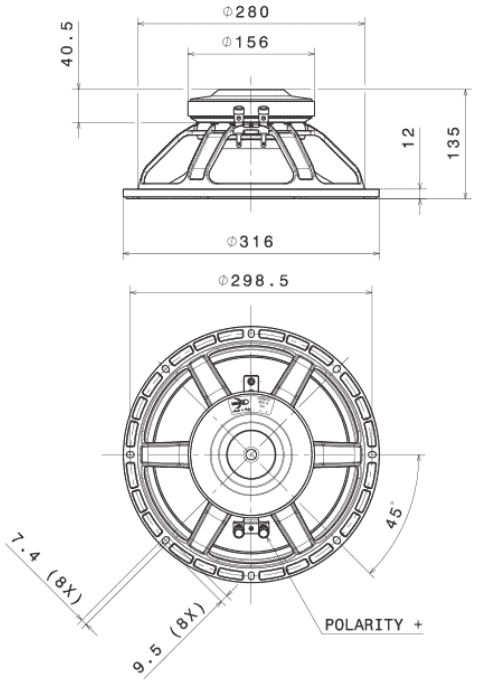

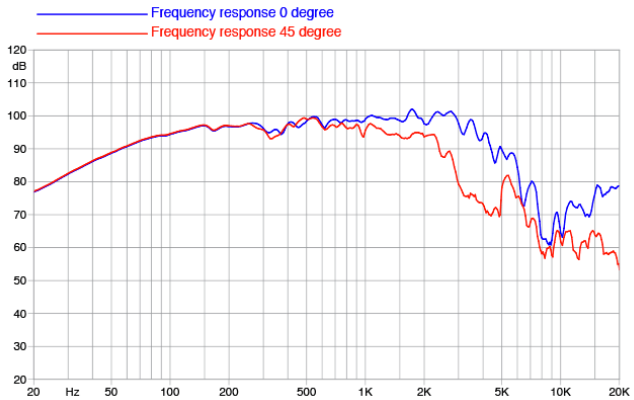

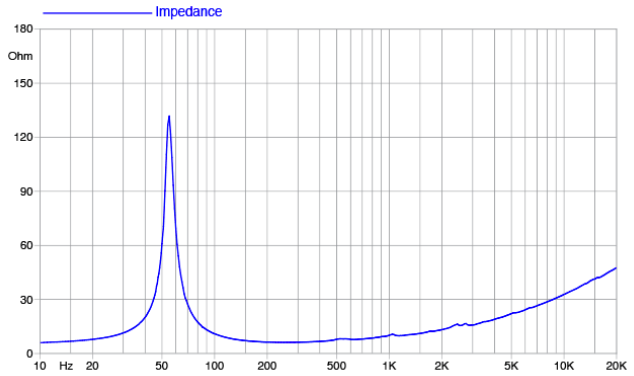

©Copyright 2026 **Faital S.p.A.** • Все права защищены.