PROFESSIONAL LOUDSPEAKERS

10PR310

10" - 300 W - 97 dB - 16 Ohm

ХАРАКТЕРИСТИКИ

Номинальный диаметр	250 mm (10 in)
Наружный диаметр	261 mm (10.28 in)
Диаметр болтовой группы	246 mm (9.69 in)
Диаметр защитного профиля	230 mm (9.06 in)
Глубина	109 mm (4.29 in)
Тощина фланца и прокладки	12 mm (0.47 in)
Вес-нетто	**4.1 kg (9.0 lb)**
Размер упаковочной коробки (Одна картонная коробка)	282 x 280 x 140 mm (11.1 x 11.0 x 5.5 in)
Вес-брутто	4.7 kg (10.4 lb)

КОД ТОВАРА (P/N)

Нажимной терминал - 16 Ом версия	02504119

СНОСКИ:

(1) Двухчасовой тест согласно AES 2-1984 версия 2003 г.
(2) Максимальная мощность определяется как на 3 дБ выше номинальной мощности.
(3) Обработанный поликоттон
(4) Xmax= [(глубина обмотки – глубина магнитного зазора)/2] + (глубина магнитного зазора/3)
(5) Максимальное движение до необратимого повреждения

ЭЛЕКТРИЧЕСКИЕ ПАРАМЕТРЫ

Номинальный импеданс	16 Ohm
Минимальный импеданс	13.6 Ohm
Мощность AES **(1)**	300 W
Максимальная мощность (2)	**600 W**
Чувствительность (1W/1м)	**97 dB**
Диапазон частот	60÷4000 Hz
Диаметр катушки	**65 mm (2.56 in)**
Материал обмотки	Алюминий
Материал каркаса катушки	Стекловолокно
Глубина обмотки	12.5 mm (0.49 in)
Магнитный зазор	**8 mm (0.31 in)**
Плотность потока	1.2 T
Магнит	Ферритовое кольцо
Материал корзины	Алюминий
Демодуляция	Нет
Подвес **(3)**	М-образный
Чистый объем воздуха, занятый динамиком	1.3 dm^3 (0.046 ft^3)
Профиль центрирующей шайбы	Одинарный с переменной высотой профиля

ПАРАМЕТРЫ ТИЛЯ-СМОЛЛА

Fs	65 Hz
Re	12.1 Ohm
Qes	0.52
Qms	5.3
Qts	0.47
Vas	29.0 dm^3 (1.02 ft^3)
Sd	348 cm^2 (53.94 in^2)
Xmax **(4)**	4.92 mm
Xdamage **(5)**	15.25 mm
Mms	35 g
Bl	18.7 N/A
Le	1.22 mH
Mmd	27.7 g
Cms	0.17 mm/N
Rms	2.7 kg/s
Eta Zero	1.56 %
EBP	125 Hz

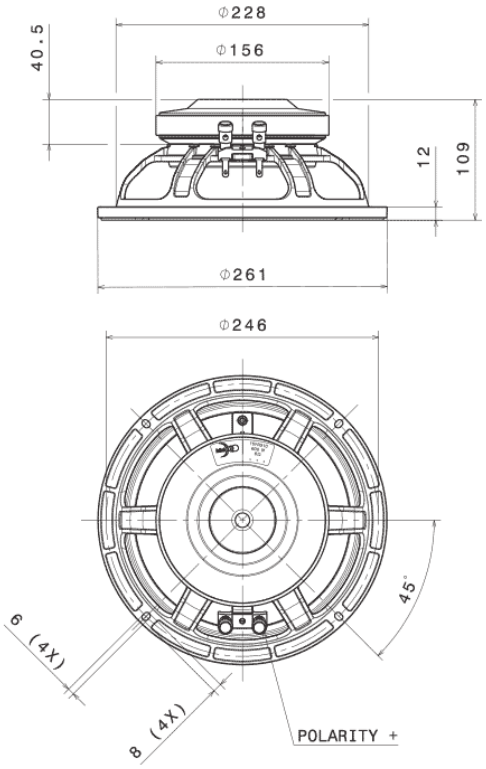

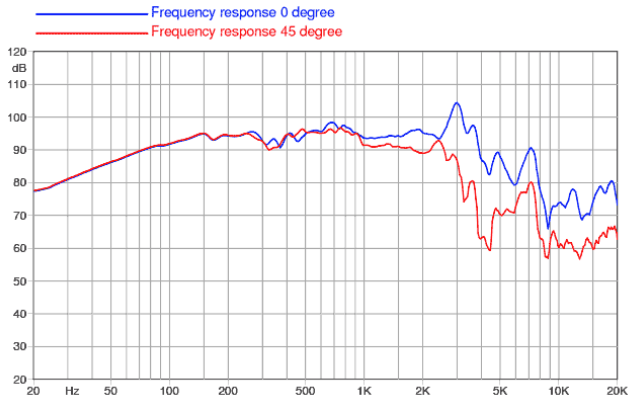

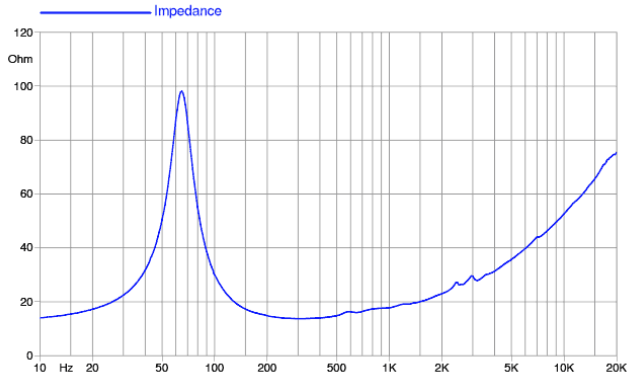

©Copyright 2025 **Faital S.p.A.** • Все права защищены.