PROFESSIONAL LOUDSPEAKERS

10PR300

10" - 300 W - 98 dB - 8 Ohm

ХАРАКТЕРИСТИКИ

Номинальный диаметр	250 mm (10 in)
Наружный диаметр	261 mm (10.28 in)
Диаметр болтовой группы	246 mm (9.69 in)
Диаметр защитного профиля	232 mm (9.13 in)
Глубина	115.3 mm (4.54 in)
Тощина фланца и прокладки	12.2 mm (0.48 in)
Вес-нетто	**2.3 kg (5.1 lb)**
Размер упаковочной коробки (Одна картонная коробка)	294 x 290 x 203 mm (11.6 x 11.4 x 8.0 in)
Вес-брутто	2.8 kg (6.16 lb)

КОД ТОВАРА (P/N)

Нажимной терминал - 8 Ом версия	02503931

СНОСКИ:

(1) Двухчасовой тест согласно AES 2-1984 версия 2003 г.
(2) Максимальная мощность определяется как на 3 дБ выше номинальной мощности.
(3) Обработанный поликоттон
(4) Xmax= [(глубина обмотки – глубина магнитного зазора)/2] + (глубина магнитного зазора/3)
(5) Максимальное движение до необратимого повреждения

ЭЛЕКТРИЧЕСКИЕ ПАРАМЕТРЫ

Номинальный импеданс	8 Ohm
Минимальный импеданс	6.4 Ohm
Мощность AES **(1)**	300 W
Максимальная мощность (2)	**600 W**
Чувствительность (1W/1м)	**98 dB**
Диапазон частот	60÷5000 Hz
Диаметр катушки	**65 mm (2.5 in)**
Материал обмотки	Алюминий
Материал каркаса катушки	Стекловолокно
Глубина обмотки	12.5 mm (0.49 in)
Магнитный зазор	**8 mm (0.31 in)**
Плотность потока	1.25 T
Магнит	Неодимовый диск
Материал корзины	Алюминий
Демодуляция	Нет
Подвес **(3)**	М-образный
Чистый объем воздуха, занятый динамиком	1.3 dm^3 (0.046 ft^3)
Профиль центрирующей шайбы	Одинарный с переменной высотой профиля

ПАРАМЕТРЫ ТИЛЯ-СМОЛЛА

Fs	60 Hz
Re	5.4 Ohm
Qes	0.29
Qms	5.8
Qts	0.28
Vas	42.2 dm^3 (1.49 ft^3)
Sd	348 cm^2 (53.94 in^2)
Xmax **(4)**	4.92 mm
Xdamage **(5)**	14 mm
Mms	28.2 g
Bl	14.1 N/A
Le	0.6 mH
Mmd	20.0 g
Cms	0.25 mm/N
Rms	1.8 kg/s
Eta Zero	3.06 %
EBP	207 Hz

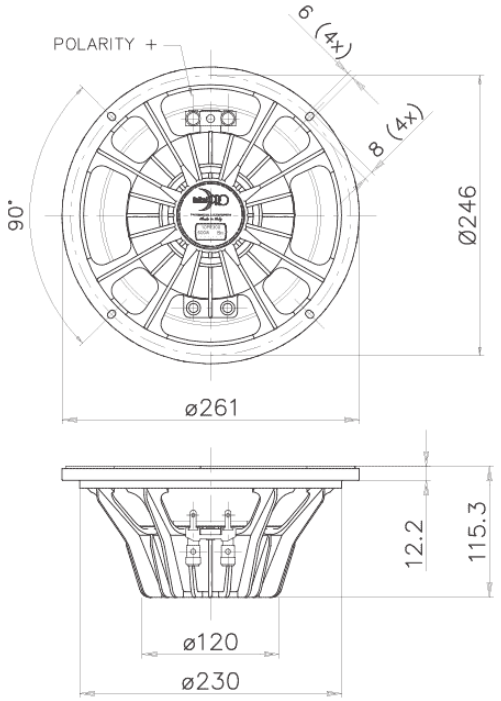

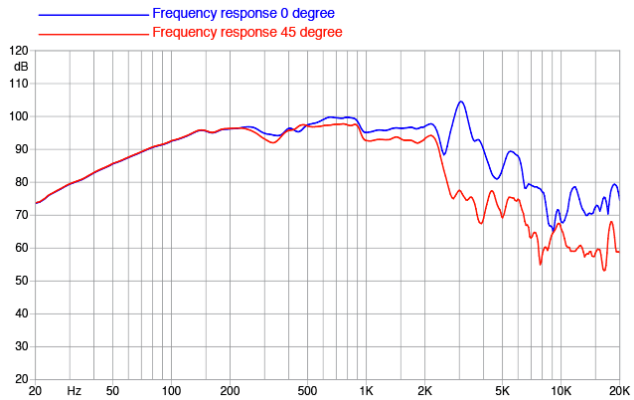

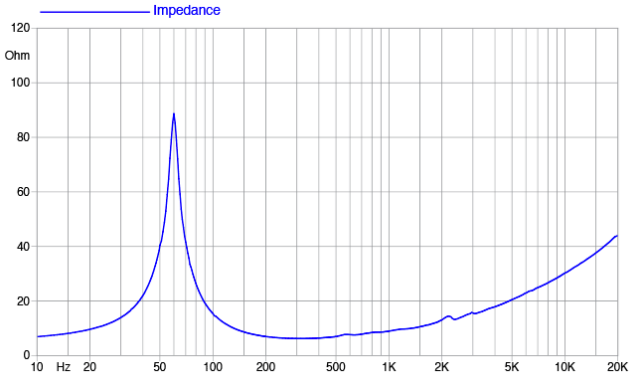

©Copyright 2025 **Faital S.p.A.** • Все права защищены.