PROFESSIONAL LOUDSPEAKERS

# 10PR300

10" - 300 W - 98 dB - 8 Ohm

## ХАРАКТЕРИСТИКИ

| | |
|---|---|
| Номинальный диаметр | 250 mm (10 in) |
| Наружный диаметр | 261 mm (10.28 in) |
| Диаметр болтовой группы | 246 mm (9.69 in) |
| Диаметр защитного профиля | 232 mm (9.13 in) |
| Глубина | 115.3 mm (4.54 in) |
| Тощина фланца и прокладки | 12.2 mm (0.48 in) |
| **Вес-нетто** | **2.3 kg (5.1 lb)** |
| Размер упаковочной коробки (Одна картонная коробка) | 294 x 290 x 203 mm (11.6 x 11.4 x 8.0 in) |
| Вес-брутто | 2.8 kg (6.16 lb) |

## КОД ТОВАРА (P/N)

| | |
|---|---|
| Нажимной терминал - 8 Ом версия | 02503931 |

## СНОСКИ:

**(1)** Двухчасовой тест согласно AES 2-1984 версия 2003 г.
**(2)** Максимальная мощность определяется как на 3 дБ выше номинальной мощности.
**(3)** Обработанный поликоттон
**(4)** Xmax= [(глубина обмотки – глубина магнитного зазора)/2] + (глубина магнитного зазора/3)
**(5)** Максимальное движение до необратимого повреждения

## ЭЛЕКТРИЧЕСКИЕ ПАРАМЕТРЫ

| | |
|---|---|
| Номинальный импеданс | 8 Ohm |
| Минимальный импеданс | 6.4 Ohm |
| Мощность AES **(1)** | 300 W |
| **Максимальная мощность (2)** | **600 W** |
| **Чувствительность (1W/1м)** | **98 dB** |
| Диапазон частот | 60÷5000 Hz |
| **Диаметр катушки** | **65 mm (2.5 in)** |
| Материал обмотки | Алюминий |
| Материал каркаса катушки | Стекловолокно |
| Глубина обмотки | 12.5 mm (0.49 in) |
| **Магнитный зазор** | **8 mm (0.31 in)** |
| Плотность потока | 1.25 T |
| Магнит | Неодимовый диск |
| Материал корзины | Алюминий |
| Демодуляция | Нет |
| Подвес **(3)** | М-образный |
| Чистый объем воздуха, занятый динамиком | 1.3 dm^3 (0.046 ft^3) |
| Профиль центрирующей шайбы | Одинарный с переменной высотой профиля |

## ПАРАМЕТРЫ ТИЛЯ-СМОЛЛА

| | |
|---|---|
| Fs | 60 Hz |
| Re | 5.4 Ohm |
| Qes | 0.29 |
| Qms | 5.8 |
| Qts | 0.28 |
| Vas | 42.2 dm^3 (1.49 ft^3) |
| Sd | 348 cm^2 (53.94 in^2) |
| Xmax **(4)** | 4.92 mm |
| Xdamage **(5)** | 14 mm |
| Mms | 28.2 g |
| Bl | 14.1 N/A |
| Le | 0.6 mH |
| Mmd | 20.0 g |
| Cms | 0.25 mm/N |
| Rms | 1.8 kg/s |
| Eta Zero | 3.06 % |
| EBP | 207 Hz |

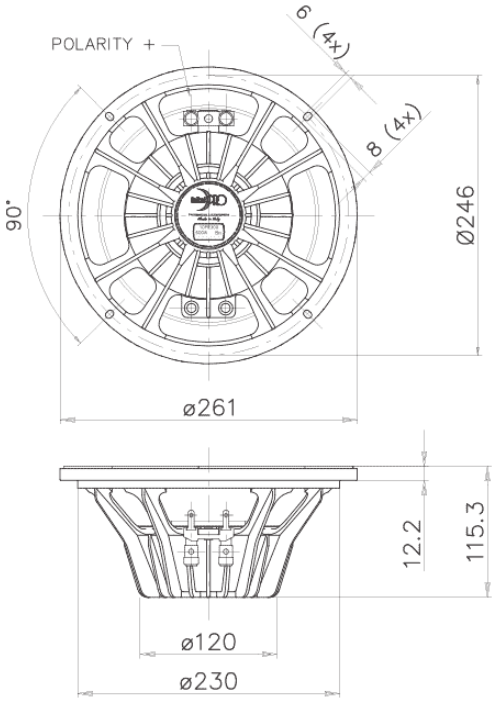


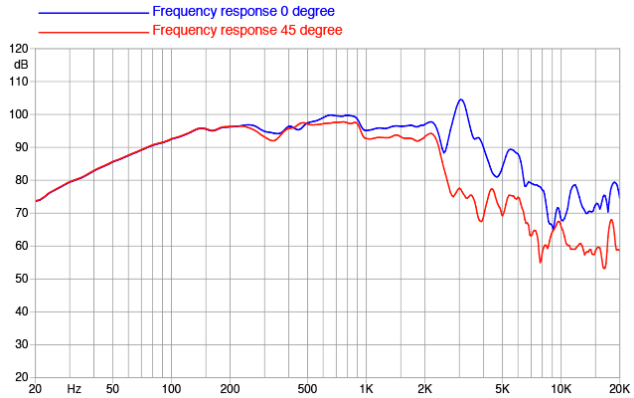


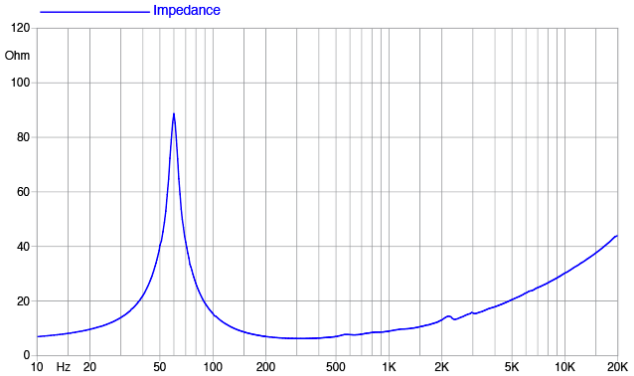



©Copyright 2025 **Faital S.p.A.** • Все права защищены.