PROFESSIONAL LOUDSPEAKERS

8PR150

8" - 250 W - 94 dB - 8 Ohm

ХАРАКТЕРИСТИКИ

Номинальный диаметр	200 mm (8 in)
Наружный диаметр	207.9 mm (8.18 in)
Диаметр болтовой группы	210 mm (8.27 in)
Диаметр защитного профиля	183 mm (7.20 in)
Глубина	93.7 mm (3.69 in)
Тощина фланца и прокладки	10.8 mm (0.43 in)
Вес-нетто	**1.5 kg (3.3 lb)**
Размер упаковочной коробки (Одна картонная коробка)	235 x 235 x 155 mm (9.3 x 9.3 x 6.1 in)
Вес-брутто	1.8 kg (3.9 lb)

КОД ТОВАРА (P/N)

Терминал Faston - 8 Ом версия	02004437

СНОСКИ:

(1) Двухчасовой тест согласно AES 2-1984 версия 2003 г.
(2) Максимальная мощность определяется как на 3 дБ выше номинальной мощности.
(3) Обработанный поликоттон
(4) Xmax= [(глубина обмотки – глубина магнитного зазора)/2] + (глубина магнитного зазора/3)
(5) Максимальное движение до необратимого повреждения

ЭЛЕКТРИЧЕСКИЕ ПАРАМЕТРЫ

Номинальный импеданс	8 Ohm
Минимальный импеданс	6.6 Ohm
Мощность AES **(1)**	250 W
Максимальная мощность (2)	**500 W**
Чувствительность (1W/1м)	**94 dB**
Диапазон частот	75÷3000 Hz
Диаметр катушки	**52 mm (2 in)**
Материал обмотки	Алюминий
Материал каркаса катушки	Стекловолокно
Глубина обмотки	12.5 mm (0.49 in)
Магнитный зазор	**7.5 mm (0.30 in)**
Плотность потока	1.1 T
Магнит	Неодимовый диск
Материал корзины	Алюминий
Демодуляция	Медный колпачок
Подвес **(3)**	Тройной тор
Чистый объем воздуха, занятый динамиком	0.6 dm^3 (0.021 ft^3)
Профиль центрирующей шайбы	Одинарный с постоянной высотой профиля

ПАРАМЕТРЫ ТИЛЯ-СМОЛЛА

Fs	75 Hz
Re	5.8 Ohm
Qes	0.54
Qms	4.4
Qts	0.48
Vas	16.2 dm^3 (0.57 ft^3)
Sd	233.9 cm^2 (36.25 in^2)
Xmax **(4)**	5.00 mm
Xdamage **(5)**	27 mm
Mms	21.2 g
Bl	10.4 N/A
Le	0.2 mH
Mmd	17.2 g
Cms	0.21 mm/N
Rms	2.3 kg/s
Eta Zero	1.2 %
EBP	140 Hz

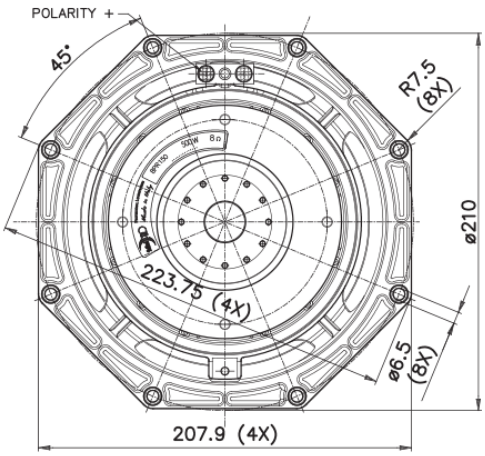

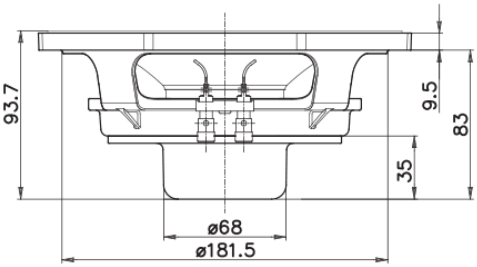

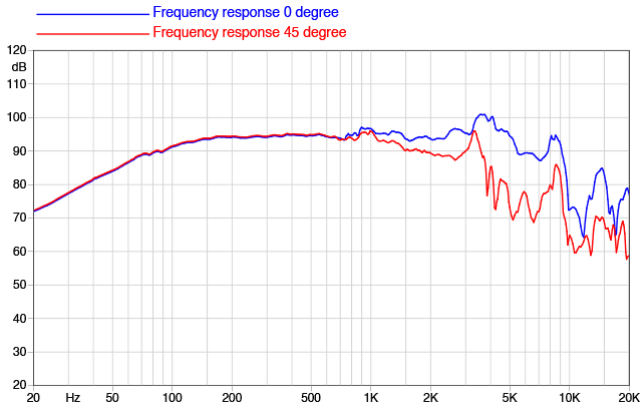

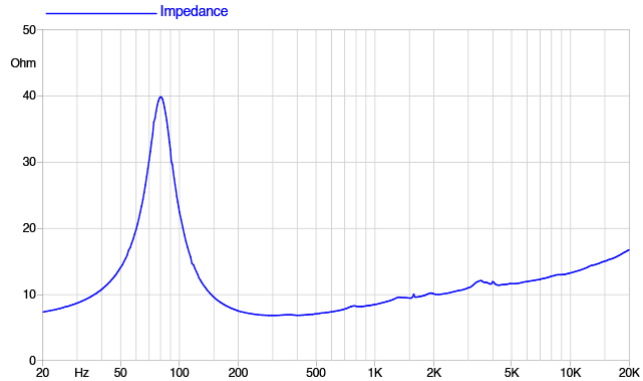

©Copyright 2026 **Faital S.p.A.** • Все права защищены.