PROFESSIONAL LOUDSPEAKERS

8PR155

8" - 200 W - 97 dB - 8 Ohm

ХАРАКТЕРИСТИКИ

Номинальный диаметр	200 mm (8 in)
Наружный диаметр	223.7/207.9 mm (8.81/8.18 in)
Диаметр болтовой группы	210 mm (8.27 in)
Диаметр защитного профиля	183 mm (7.20 in)
Глубина	98.5 mm (3.88 in)
Тощина фланца и прокладки	10.8 mm (0.43 in)
Вес-нетто	**4.3 kg (9.5 lb)**
Размер упаковочной коробки (Одна картонная коробка)	235 x 235 x 155 mm (9.3 x 9.3 x 6.1 in)
Вес-брутто	4.6 kg (10.1 lb)

КОД ТОВАРА (P/N)

Терминал Faston - 8 Ом версия	02004172
Комплект для рекона - 8 Ом версия	R2004172

ЭЛЕКТРИЧЕСКИЕ ПАРАМЕТРЫ

Номинальный импеданс	8 Ohm
Минимальный импеданс	6.3 Ohm
Мощность AES **(1)**	200 W
Максимальная мощность (2)	**400 W**
Чувствительность (1W/1м)	**97 dB**
Диапазон частот	80÷6300 Hz
Диаметр катушки	**52 mm (2 in)**
Материал обмотки	Алюминий
Материал каркаса катушки	Стекловолокно
Глубина обмотки	9.8 mm (0.39 in)
Магнитный зазор	**8 mm (0.31 in)**
Плотность потока	1.3 T
Магнит	Ферритовое кольцо
Материал корзины	Алюминий
Демодуляция	Алюминиевое кольцо
Подвес **(3)**	Тройной тор
Чистый объем воздуха, занятый динамиком	1.06 dm^3 (0.037 ft^3)
Профиль центрирующей шайбы	Одинарный с переменной высотой профиля

ПАРАМЕТРЫ ТИЛЯ-СМОЛЛА

Fs	85 Hz
Re	5.3 Ohm
Qes	0.39
Qms	8.8
Qts	0.37
Vas	9.4 dm^3 (0.33 ft^3)
Sd	217 cm^2 (33.67 in^2)
Xmax **(4)**	3.57 mm
Xdamage **(5)**	10.65 mm
Mms	24.5 g
Bl	13.4 N/A
Le	0.41 mH
Mmd	20.9 g
Cms	0.14 mm/N
Rms	1.5 kg/s
Eta Zero	1.45 %
EBP	218 Hz

СНОСКИ:

(1) Двухчасовой тест согласно AES 2-1984 версия 2003 г.
(2) Максимальная мощность определяется как на 3 дБ выше номинальной мощности.
(3) Обработанный поликоттон
(4) Xmax= [(глубина обмотки – глубина магнитного зазора)/2] + (глубина магнитного зазора/3)
(5) Максимальное движение до необратимого повреждения

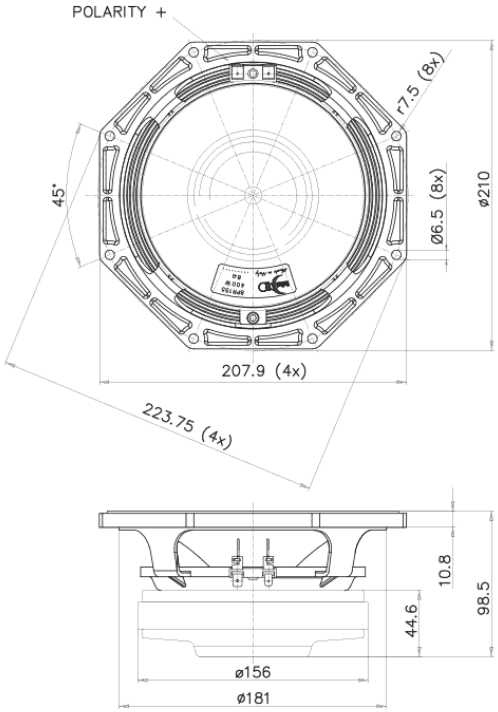

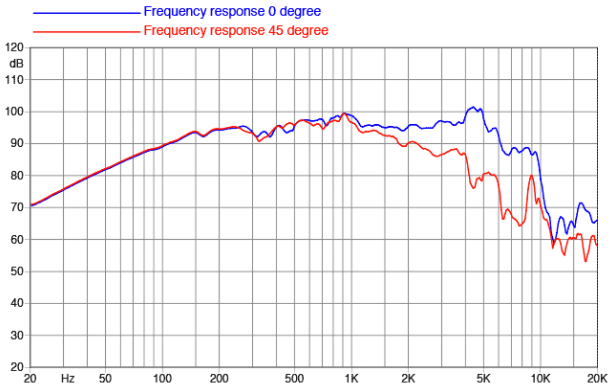

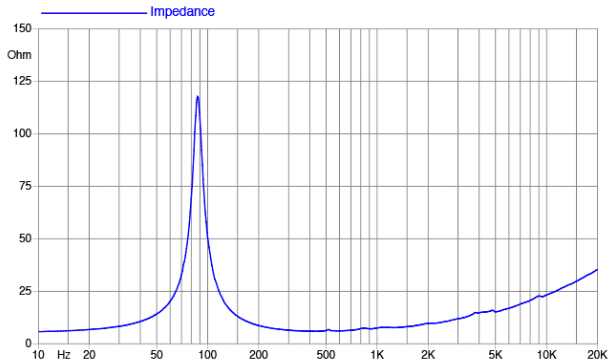

©Copyright 2026 **Faital S.p.A.** • Все права защищены.