PROFESSIONAL LOUDSPEAKERS

# 8PR155

8" - 200 W - 97 dB - 8 Ohm

## ХАРАКТЕРИСТИКИ

| | |
|---|---|
| Номинальный диаметр | 200 mm (8 in) |
| Наружный диаметр | 223.7/207.9 mm (8.81/8.18 in) |
| Диаметр болтовой группы | 210 mm (8.27 in) |
| Диаметр защитного профиля | 183 mm (7.20 in) |
| Глубина | 98.5 mm (3.88 in) |
| Тощина фланца и прокладки | 10.8 mm (0.43 in) |
| **Вес-нетто** | **4.3 kg (9.5 lb)** |
| Размер упаковочной коробки (Одна картонная коробка) | 235 x 235 x 155 mm (9.3 x 9.3 x 6.1 in) |
| Вес-брутто | 4.6 kg (10.1 lb) |

## КОД ТОВАРА (P/N)

| | |
|---|---|
| Терминал Faston - 8 Ом версия | 02004172 |

## ЭЛЕКТРИЧЕСКИЕ ПАРАМЕТРЫ

| | |
|---|---|
| Номинальный импеданс | 8 Ohm |
| Минимальный импеданс | 6.3 Ohm |
| Мощность AES **(1)** | 200 W |
| **Максимальная мощность (2)** | **400 W** |
| **Чувствительность (1W/1м)** | **97 dB** |
| Диапазон частот | 80÷6300 Hz |
| **Диаметр катушки** | **52 mm (2 in)** |
| Материал обмотки | Алюминий |
| Материал каркаса катушки | Стекловолокно |
| Глубина обмотки | 9.8 mm (0.39 in) |
| **Магнитный зазор** | **8 mm (0.31 in)** |
| Плотность потока | 1.3 T |
| Магнит | Ферритовое кольцо |
| Материал корзины | Алюминий |
| Демодуляция | Алюминиевое кольцо |
| Подвес **(3)** | Тройной тор |
| Чистый объем воздуха, занятый динамиком | 1.06 dm^3 (0.037 ft^3) |
| Профиль центрирующей шайбы | Одинарный с переменной высотой профиля |

## ПАРАМЕТРЫ ТИЛЯ-СМОЛЛА

| | |
|---|---|
| Fs | 85 Hz |
| Re | 5.3 Ohm |
| Qes | 0.39 |
| Qms | 8.8 |
| Qts | 0.37 |
| Vas | 9.4 dm^3 (0.33 ft^3) |
| Sd | 217 cm^2 (33.67 in^2) |
| Xmax **(4)** | 3.57 mm |
| Xdamage **(5)** | 10.65 mm |
| Mms | 24.5 g |
| Bl | 13.4 N/A |
| Le | 0.41 mH |
| Mmd | 20.9 g |
| Cms | 0.14 mm/N |
| Rms | 1.5 kg/s |
| Eta Zero | 1.45 % |
| EBP | 218 Hz |

### СНОСКИ:

**(1)** Двухчасовой тест согласно AES 2-1984 версия 2003 г.
**(2)** Максимальная мощность определяется как на 3 дБ выше номинальной мощности.
**(3)** Обработанный поликоттон
**(4)** Xmax= [(глубина обмотки – глубина магнитного зазора)/2] + (глубина магнитного зазора/3)
**(5)** Максимальное движение до необратимого повреждения

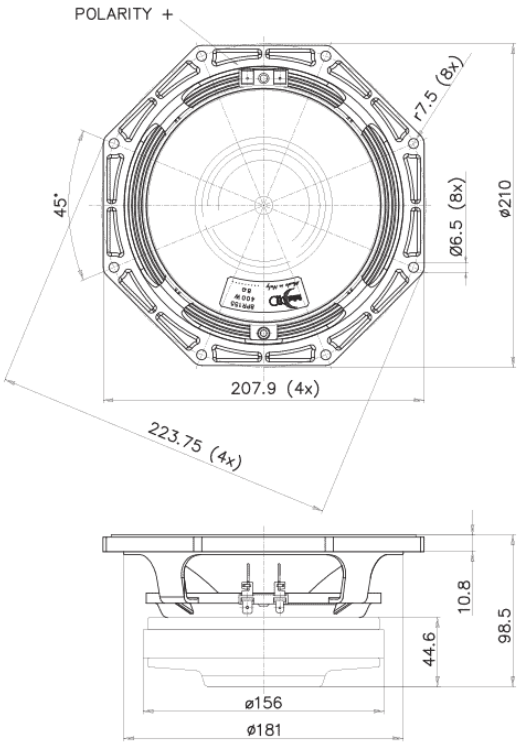


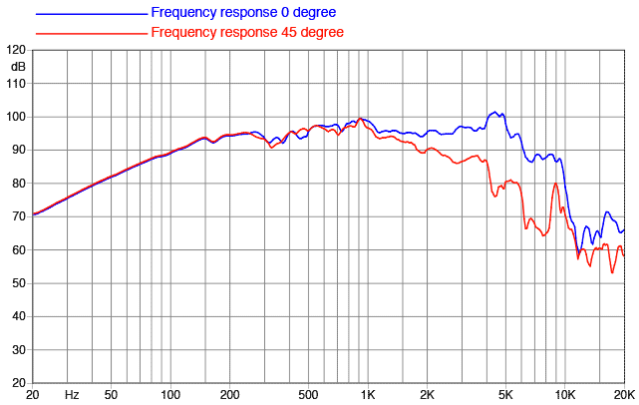


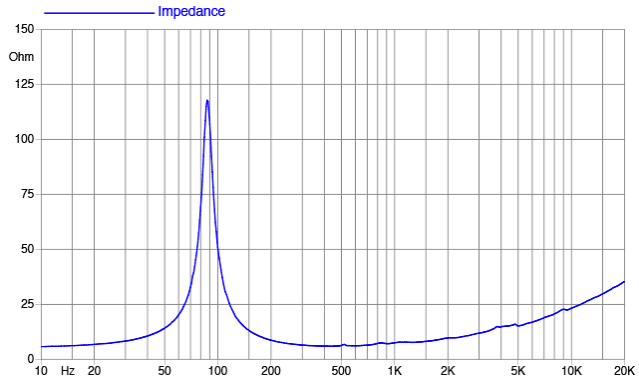



©Copyright 2025 **Faital S.p.A.** • Все права защищены.