PROFESSIONAL LOUDSPEAKERS

W8N8-150

8" - 150 W - 94 dB - 8 Ohm

ХАРАКТЕРИСТИКИ

Номинальный диаметр	200 mm (8 in)
Наружный диаметр	223.75/207.9 mm (8.81/8.18 in)
Диаметр болтовой группы	210 mm (8.27 in)
Диаметр защитного профиля	183 mm (7.20 in)
Глубина	116.7 mm (4.59 in)
Тощина фланца и прокладки	10.7 mm (0.42 in)
Вес-нетто	**1.7 kg (3.7 lb)**
Размер упаковочной коробки (Одна картонная коробка)	235 x 235 x 155 mm (9.3 x 9.3 x 6.1 in)
Вес-брутто	2.6 kg (5.7 lb)

КОД ТОВАРА (P/N)

Нажимной терминал - 8 Ом версия	02003843

СНОСКИ:

(1) Двухчасовой тест согласно AES 2-1984 версия 2003 г.
(2) Максимальная мощность определяется как на 3 дБ выше номинальной мощности.
(3) Обработанный поликоттон
(4) Xmax= [(глубина обмотки – глубина магнитного зазора)/2] + (глубина магнитного зазора/3)
(5) Максимальное движение до необратимого повреждения

ЭЛЕКТРИЧЕСКИЕ ПАРАМЕТРЫ

Номинальный импеданс	8 Ohm
Минимальный импеданс	6.5 Ohm
Мощность AES **(1)**	150 W
Максимальная мощность (2)	**300 W**
Чувствительность (1W/1м)	**94 dB**
Диапазон частот	80÷6300 Hz
Диаметр катушки	**52 mm (2 in)**
Материал обмотки	Алюминий
Материал каркаса катушки	Стекловолокно
Глубина обмотки	13.7 mm (0.54 in)
Магнитный зазор	**8 mm (0.31 in)**
Плотность потока	1 T
Магнит	Неодимовый диск
Материал корзины	Алюминий
Демодуляция	Нет
Подвес **(3)**	М-образный
Чистый объем воздуха, занятый динамиком	1 dm^3 (0.035 ft^3)
Профиль центрирующей шайбы	Одинарный с переменной высотой профиля

ПАРАМЕТРЫ ТИЛЯ-СМОЛЛА

Fs	76 Hz
Re	5.8 Ohm
Qes	0.59
Qms	4.7
Qts	0.52
Vas	14.4 dm^3 (0.51 ft^3)
Sd	222 cm^2 (34.41 in^2)
Xmax **(4)**	5.52 mm
Xdamage **(5)**	12 mm
Mms	20.9 g
Bl	9.9 N/A
Le	0.55 mH
Mmd	17.2 g
Cms	0.21 mm/N
Rms	2.1 kg/s
Eta Zero	1.04 %
EBP	129 Hz

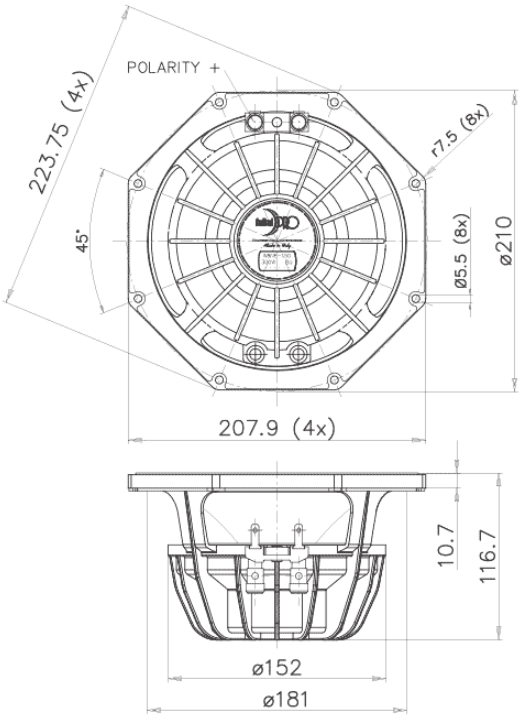

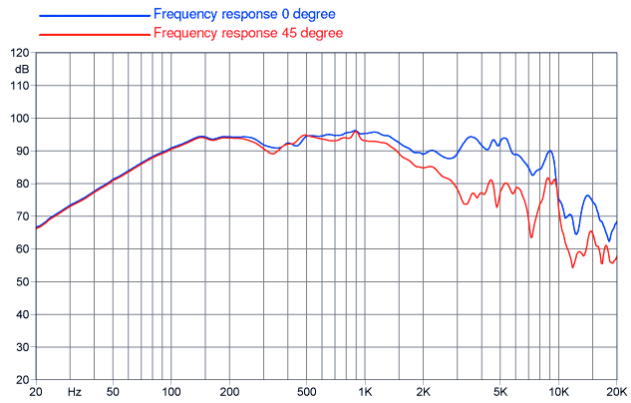

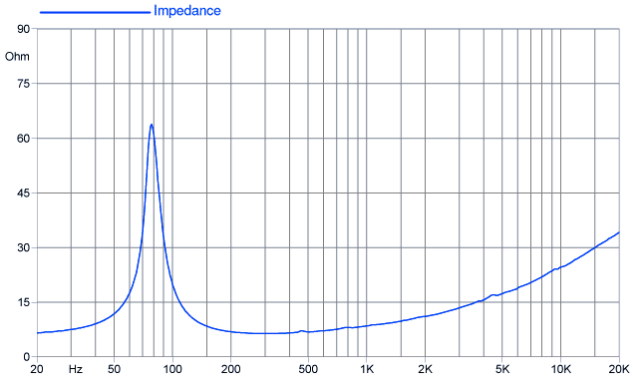

©Copyright 2025 **Faital S.p.A.** • Все права защищены.