PROFESSIONAL LOUDSPEAKERS

8RS250

8" - 200 W - 93 dB - 8 Ohm

ХАРАКТЕРИСТИКИ

Номинальный диаметр	200 mm (8 in)
Наружный диаметр	223.7/207.9 mm (8.81/8.18 in)
Диаметр болтовой группы	210 mm (8.27 in)
Диаметр защитного профиля	183 mm (7.20 in)
Глубина	108 mm (4.25 in)
Тощина фланца и прокладки	15.3 mm (0.60 in)
Вес-нетто	**4.4 kg (9.7 lb)**
Размер упаковочной коробки (Одна картонная коробка)	235 x 235 x 155 mm (9.3 x 9.3 x 6.1 in)
Вес-брутто	4.7 kg (10.4 lb)

КОД ТОВАРА (P/N)

Нажимной терминал - 8 Ом версия	02004221

СНОСКИ:

(1) Двухчасовой тест согласно AES 2-1984 версия 2003 г.
(2) Максимальная мощность определяется как на 3 дБ выше номинальной мощности.
(3) NBR (резина)
(4) Xmax= [(глубина обмотки – глубина магнитного зазора)/2] + (глубина магнитного зазора/3)
(5) Максимальное движение до необратимого повреждения

ЭЛЕКТРИЧЕСКИЕ ПАРАМЕТРЫ

Номинальный импеданс	8 Ohm
Минимальный импеданс	7 Ohm
Мощность AES **(1)**	200 W
Максимальная мощность (2)	**400 W**
Чувствительность (1W/1м)	**93 dB**
Диапазон частот	60÷6300 Hz
Диаметр катушки	**52 mm (2 in)**
Материал обмотки	Алюминий
Материал каркаса катушки	Стекловолокно
Глубина обмотки	16.5 mm (0.65 in)
Магнитный зазор	**8 mm (0.31 in)**
Плотность потока	1.3 T
Магнит	Ферритовое кольцо
Материал корзины	Алюминий
Демодуляция	Алюминиевое кольцо
Подвес **(3)**	Полутороидальный
Чистый объем воздуха, занятый динамиком	1.17 dm^3 (0.041 ft^3)
Профиль центрирующей шайбы	Одинарный с переменной высотой профиля

ПАРАМЕТРЫ ТИЛЯ-СМОЛЛА

Fs	56 Hz
Re	5.7 Ohm
Qes	0.34
Qms	5.7
Qts	0.32
Vas	18.3 dm^3 (0.65 ft^3)
Sd	223 cm^2 (34.57 in^2)
Xmax **(4)**	6.92 mm
Xdamage **(5)**	15.7 mm
Mms	30.6 g
Bl	13.5 N/A
Le	0.35 mH
Mmd	26.8 g
Cms	0.26 mm/N
Rms	1.9 kg/s
Eta Zero	0.93 %
EBP	165 Hz

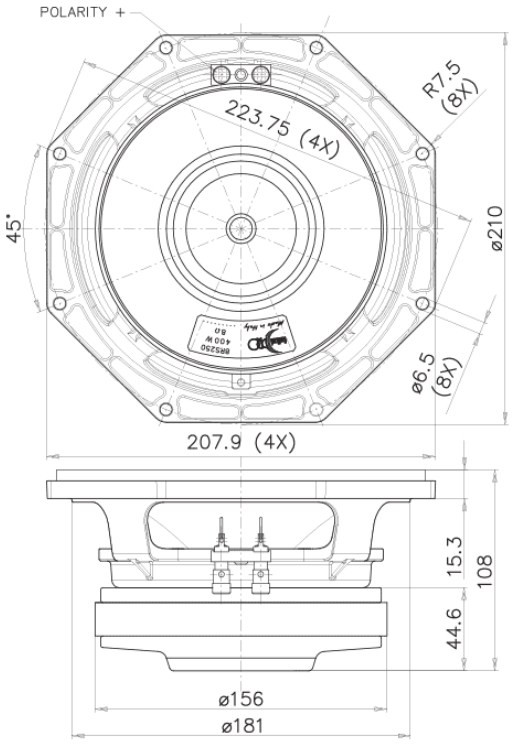

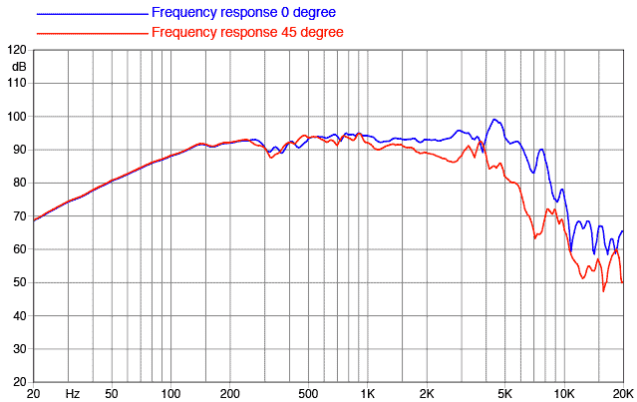

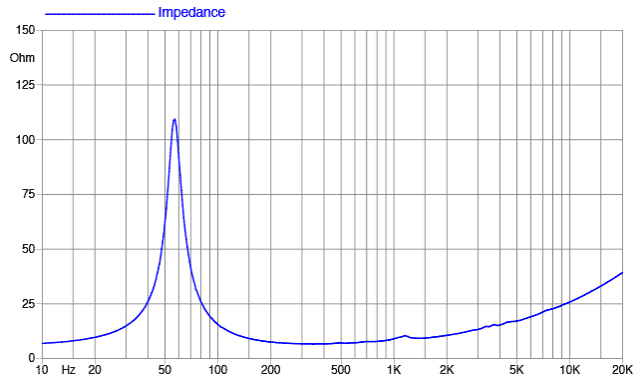

©Copyright 2025 **Faital S.p.A.** • Все права защищены.