PROFESSIONAL LOUDSPEAKERS

# 6PR160

6" - 120 W - 95 dB - 8 Ohm

## ХАРАКТЕРИСТИКИ

| | |
|---|---|
| Номинальный диаметр | 160 mm (6 in) |
| Наружный диаметр | 186.5/162 mm (7.34/6.37 in) |
| Диаметр болтовой группы | 172 mm (6.77 in) |
| Диаметр защитного профиля | 147 mm (5.79 in) |
| Глубина | 73 mm (2.87 in) |
| Тощина фланца и прокладки | 9 mm (0.35 in) |
| **Вес-нетто** | **1 kg (2.2 lb)** |
| Размер упаковочной коробки (Одна картонная коробка) | 190 x 185 x 103 mm (7.5 x 7.3 x 4.1 in) |
| Вес-брутто | 1.1 kg (2.4 lb) |

## КОД ТОВАРА (P/N)

| | |
|---|---|
| Нажимной терминал - 8 Ом версия | 01604294 |

## СНОСКИ:

**(1)** Двухчасовой тест согласно AES 2-1984 версия 2003 г.
**(2)** Максимальная мощность определяется как на 3 дБ выше номинальной мощности.
**(3)** Обработанный поликоттон
**(4)** Xmax= [(глубина обмотки – глубина магнитного зазора)/2] + (глубина магнитного зазора/3)
**(5)** Максимальное движение до необратимого повреждения

## ЭЛЕКТРИЧЕСКИЕ ПАРАМЕТРЫ

| | |
|---|---|
| Номинальный импеданс | 8 Ohm |
| Минимальный импеданс | 7 Ohm |
| Мощность AES **(1)** | 120 W |
| **Максимальная мощность (2)** | **240 W** |
| **Чувствительность (1W/1м)** | **95 dB** |
| Диапазон частот | 80÷8000 Hz |
| **Диаметр катушки** | **37 mm (1.46 in)** |
| Материал обмотки | Алюминий |
| Материал каркаса катушки | Стекловолокно |
| Глубина обмотки | 12 mm (0.47 in) |
| **Магнитный зазор** | **6 mm (0.24 in)** |
| Плотность потока | 1.6 T |
| Магнит | Неодимовое кольцо |
| Материал корзины | Алюминий |
| Демодуляция | Алюминиевое кольцо |
| Подвес **(3)** | Тройной тор |
| Чистый объем воздуха, занятый динамиком | 0.37 dm^3 (0.013 ft^3) |
| Профиль центрирующей шайбы | Одинарный с постоянной высотой профиля |

## ПАРАМЕТРЫ ТИЛЯ-СМОЛЛА

| | |
|---|---|
| Fs | 90 Hz |
| Re | 5.9 Ohm |
| Qes | 0.35 |
| Qms | 6.6 |
| Qts | 0.33 |
| Vas | 5.9 dm^3 (0.21 ft^3) |
| Sd | 130 cm^2 (20.10 in^2) |
| Xmax **(4)** | 5.00 mm |
| Xdamage **(5)** | 11.6 mm |
| Mms | 12.5 g |
| Bl | 11 N/A |
| Le | 0.28 mH |
| Mmd | 10.8 g |
| Cms | 0.25 mm/N |
| Rms | 1.1 kg/s |
| Eta Zero | 1.21 % |
| EBP | 261 Hz |

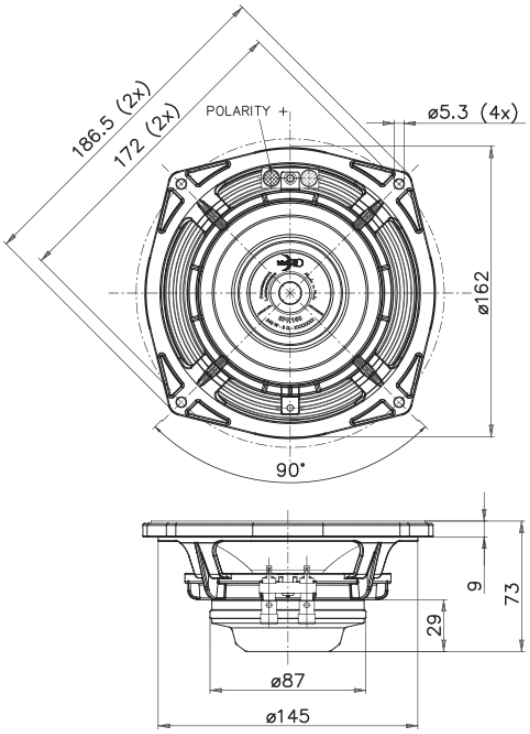


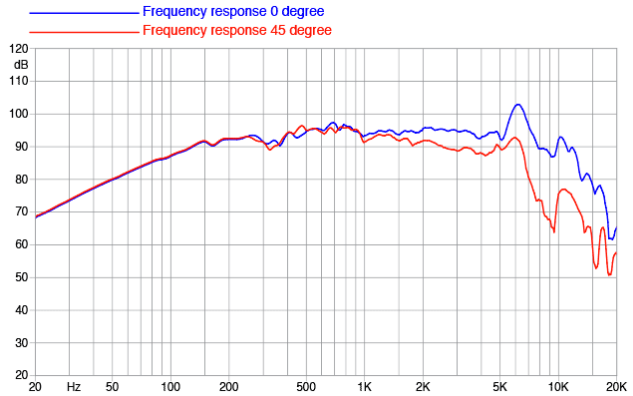


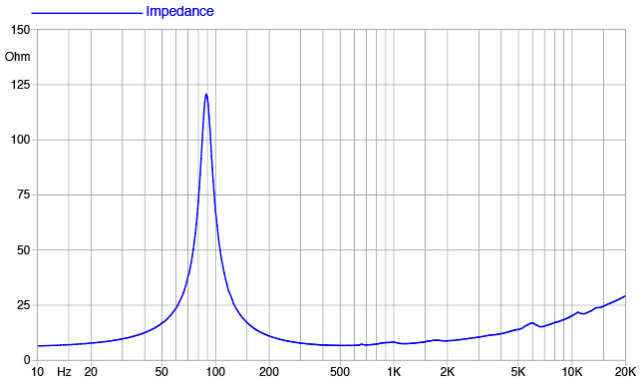



©Copyright 2025 **Faital S.p.A.** • Все права защищены.