PROFESSIONAL LOUDSPEAKERS

6PR110

6" - 150 W - 96 dB - 8 Ohm

ХАРАКТЕРИСТИКИ

Номинальный диаметр	160 mm (6 in)
Наружный диаметр	186.5/162 mm (7.34/6.37 in)
Диаметр болтовой группы	172 mm (6.77 in)
Диаметр защитного профиля	147 mm (5.79 in)
Глубина	80 mm (3.15 in)
Тощина фланца и прокладки	9.5 mm (0.37 in)
Вес-нетто	**2.2 kg (4.9 lb)**
Размер упаковочной коробки (Одна картонная коробка)	190 x 185 x 103 mm (7.5 x 7.3 x 4.1 in)
Вес-брутто	2.4 kg (5.3 lb)

КОД ТОВАРА (P/N)

Терминал Faston - 8 Ом версия	01604091

ЭЛЕКТРИЧЕСКИЕ ПАРАМЕТРЫ

Номинальный импеданс	8 Ohm
Минимальный импеданс	7 Ohm
Мощность AES **(1)**	150 W
Максимальная мощность (2)	**300 W**
Чувствительность (1W/1м)	**96 dB**
Диапазон частот	100÷6000 Hz
Диаметр катушки	**37 mm (1.46 in)**
Материал обмотки	Алюминий
Материал каркаса катушки	Каптон
Глубина обмотки	7.5 mm (0.30 in)
Магнитный зазор	**6 mm (0.24 in)**
Плотность потока	1.35 T
Магнит	Ферритовое кольцо
Материал корзины	Алюминий
Демодуляция	Нет
Подвес **(3)**	Полутороидальный
Чистый объем воздуха, занятый динамиком	0.7 dm^3 (0.025 ft^3)
Профиль центрирующей шайбы	Одинарный с постоянной высотой профиля

ПАРАМЕТРЫ ТИЛЯ-СМОЛЛА

Fs	100 Hz
Re	6 Ohm
Qes	0.60
Qms	4.2
Qts	0.53
Vas	5.6 dm^3 (0.20 ft^3)
Sd	137 cm^2 (21.28 in^2)
Xmax **(4)**	2.75 mm
Xdamage **(5)**	11.6 mm
Mms	12.0 g
Bl	8.5 N/A
Le	0.22 mH
Mmd	10.2 g
Cms	0.20 mm/N
Rms	1.8 kg/s
Eta Zero	0.86 %
EBP	167 Hz

СНОСКИ:

(1) Двухчасовой тест согласно AES 2-1984 версия 2003 г.
(2) Максимальная мощность определяется как на 3 дБ выше номинальной мощности.
(3) Обработанный поликоттон
(4) Xmax= [(глубина обмотки – глубина магнитного зазора)/2] + (глубина магнитного зазора/3)
(5) Максимальное движение до необратимого повреждения

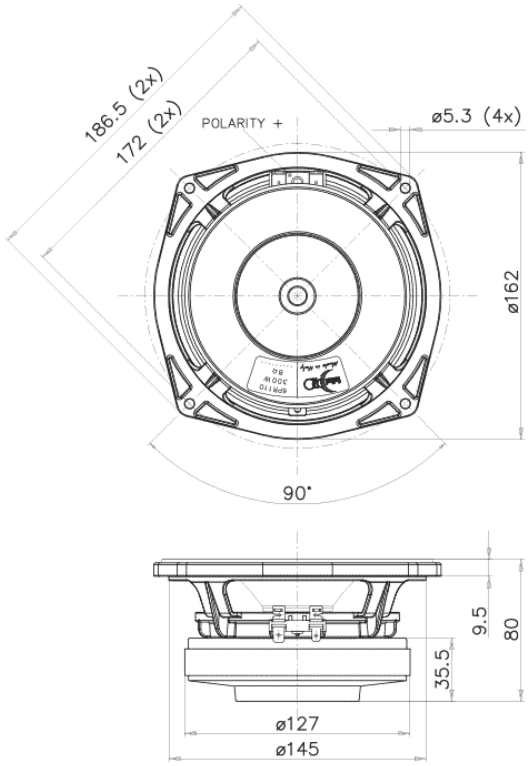

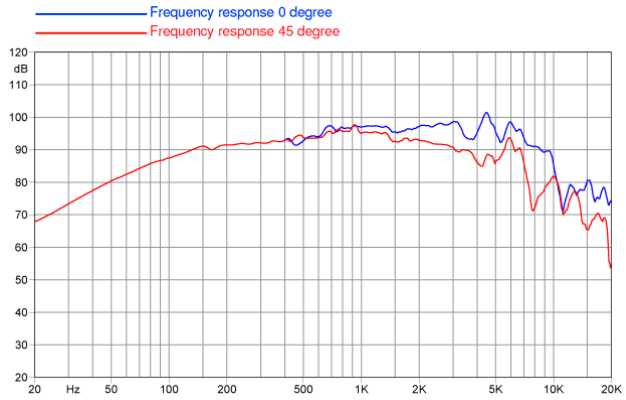

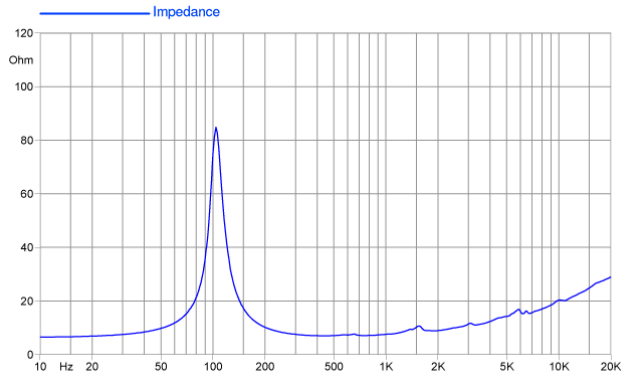

©Copyright 2025 **Faital S.p.A.** • Все права защищены.