PROFESSIONAL LOUDSPEAKERS

HF106

1" - 60 W - 110 dB - 16 Ohm

ХАРАКТЕРИСТИКИ

Диаметр выходного отверстия	25.4 mm (1 in)
Наружный диаметр	95.7 mm (3.77 in)
180° Диаметр группы крепежных отверстий (2xM6)	76 mm (2.99 in)
Глубина	58.8 mm (2.31 in)
Вес-нетто	**1.1 kg (2.3 lb)**
Размер упаковочной коробки (Одна картонная коробка)	147 x 130 x 82 mm (5.8 x 5.1 x 3.2 in)
Вес-брутто	1.4 kg (3.1 lb)

КОД ТОВАРА (P/N)

Терминал Faston - 16 Ом версия	00444155

СНОСКИ:

Драйвер, закрепленный на рупоре **1" 50° x 40°**

(1) Двухчасовой тест согласно AES 2-1984 версия 2003 г.

(2) Максимальная мощность определяется как на 3 дБ выше номинальной мощности.

(3) 12 дБ/окт или более высокий фильтр ВЧ

(4) Усреднен на частотном диапазоне

(5) Выход драйвера совпадает с концом фазовой вставки; адаптационное горло отсутствует

ЭЛЕКТРИЧЕСКИЕ ПАРАМЕТРЫ

Номинальный импеданс	16 Ohm
Минимальный импеданс	13.7 Ohm
Мощность AES **(1)**	60 W
Максимальная мощность (2)	**120 W**
Минимальная частота раздела **(3)**	1.3 kHz
Чувствительность (1W/1м) (4)	**110 dB**
Диапазон частот	1.3÷20 kHz
Диаметр катушки	**44 mm (1.73 in)**
Материал обмотки	**Алюминий**
Материал каркаса катушки	Каптон
Материал диафрагмы	**Кетон полимер**
Форма диафрагмы	Кольцо
Глубина обмотки	2.9 mm (0.11 in)
Магнитный зазор	2.6 mm (0.10 in)
Плотность потока	2.1 T
Магнит	Неодимовое кольцо
Re	10.3 Ohm
Дизайн фазовой вставки	Кольцо
Угол выхода **(5)**	Комбинированный выход
Чистый объем воздуха заполненный ВЧ драйвером	0.25 dm^3 (0.009 ft^3)

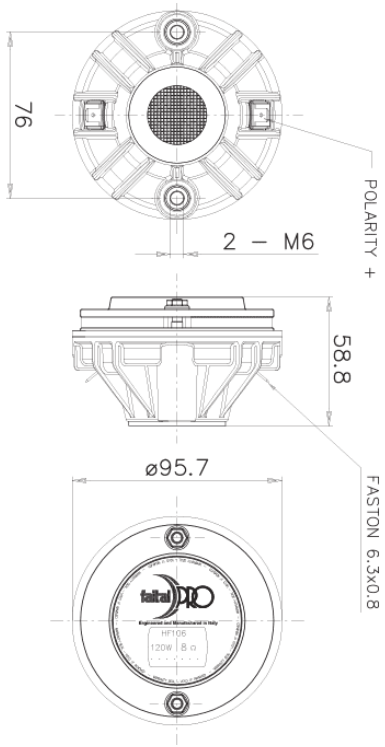

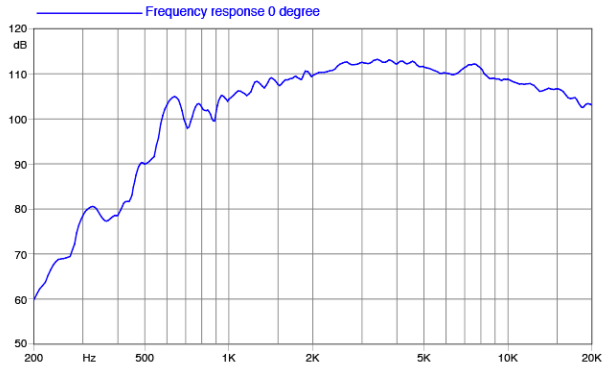

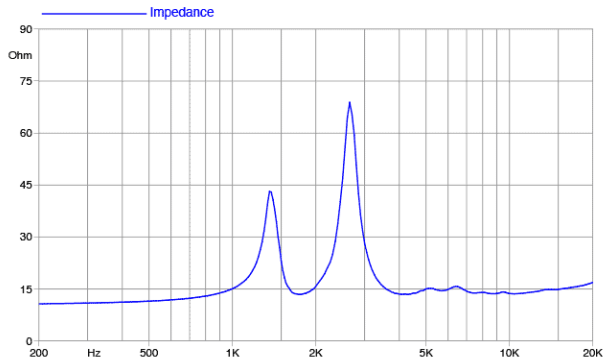

©Copyright 2026 **Faital S.p.A.** • Все права защищены.