PROFESSIONAL LOUDSPEAKERS

HF103

1" - 60 W - 107 dB - 16 Ohm



ХАРАКТЕРИСТИКИ

Диаметр выходного отверстия	25.4 mm (1 in)
Наружный диаметр	100 mm (3.94 in)
180° Диаметр группы крепежных отверстий (2xM6)	76 mm (2.99 in)
Глубина	55 mm (2.17 in)
Вес-нетто	**1.3 kg (2.9 lb)**
Размер упаковочной коробки (Одна картонная коробка)	147 x 130 x 82 mm (5.8 x 5.1 x 3.2 in)
Вес-брутто	1.6 kg (3.5 lb)

КОД ТОВАРА (P/N)

Терминал Faston - 16 Ом версия	00444202
Комплект для рекона - 16 Ом версия	R0444203

ЭЛЕКТРИЧЕСКИЕ ПАРАМЕТРЫ

Номинальный импеданс	16 Ohm
Минимальный импеданс	13.2 Ohm
Мощность AES **(1)**	60 W
Максимальная мощность (2)	**120 W**
Минимальная частота раздела **(3)**	1.3 kHz
Чувствительность (1W/1м) (4)	**107 dB**
Диапазон частот	1÷20 kHz
Диаметр катушки	**44 mm (1.73 in)**
Материал обмотки	**Алюминий**
Материал каркаса катушки	Каптон
Материал диафрагмы	**Кетон полимер**
Форма диафрагмы	Купол
Глубина обмотки	2.9 mm (0,11 in)
Магнитный зазор	2.85 mm (0.11 in)
Плотность потока	1.5 T
Магнит	Ферритовое кольцо
Re	10.5 Ohm
Дизайн фазовой вставки	Кольцо
Угол выхода **(5)**	конусный 13°
Чистый объем воздуха заполненный ВЧ драйвером	0.33 dm^3 (0.011 ft^3)

СНОСКИ:

(1) Двухчасовой тест согласно AES 2-1984 версия 2003 г.
(2) Максимальная мощность определяется как на 3 дБ выше номинальной мощности.
(3) 12 дБ/окт или более высокий фильтр ВЧ
(4) Усреднен на частотном диапазоне
(5) Фазовая вставка встроена в выход драйвера, который расположен в конце конического адаптационного рупора

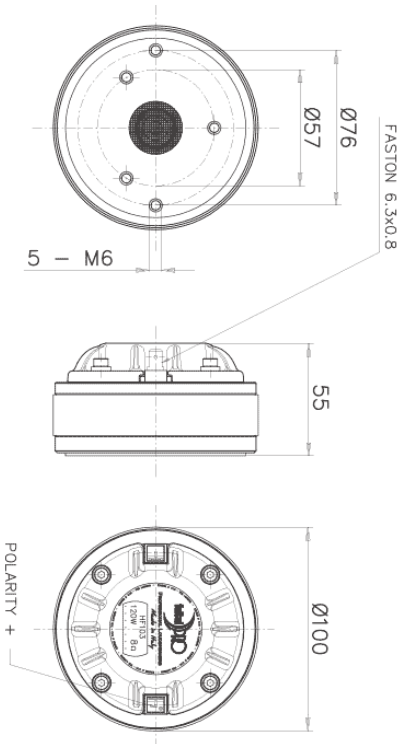

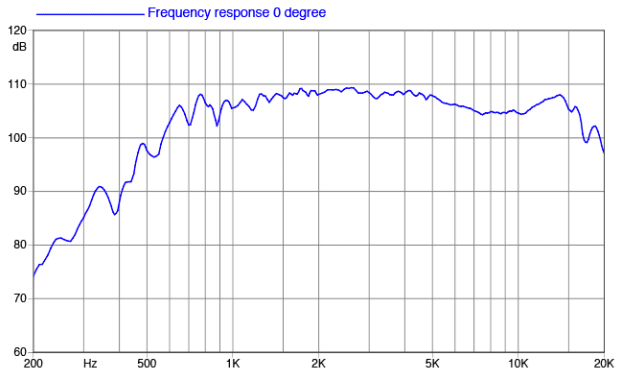

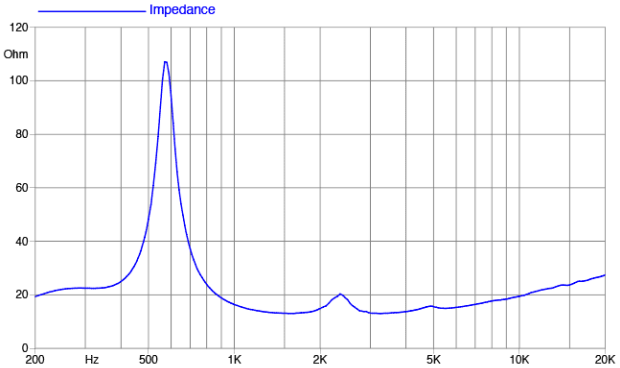

©Copyright 2026 **Faital S.p.A.** • Все права защищены.