PROFESSIONAL LOUDSPEAKERS

FD375

37mm - 35 W - 107 dB - 8 Ohm

ХАРАКТЕРИСТИКИ

Диаметр выходного отверстия	N/A
Наружный диаметр	115.2/102 mm (4.54/4.0 in)
Диаметр болтовой группы	107 mm (4.21 in)
Диаметр защитного профиля	91 mm (3.58 in)
Глубина	79 mm (3.11 in)
Тощина фланца и прокладки	5.5 mm (0.22 in)
Вес-нетто	**1.24 kg (2.7 lb)**
Размер упаковочной коробки (Одна картонная коробка)	150 x 123 x 102 mm (5.9 x 4.8 x 4.0 in)
Вес-брутто	1.3 kg (2.9 lb)

КОД ТОВАРА (P/N)

Терминал Faston - 8 Ом версия	TBD

ЭЛЕКТРИЧЕСКИЕ ПАРАМЕТРЫ

Номинальный импеданс	8 Ohm
Минимальный импеданс	6.6 Ohm
Мощность AES **(1)**	35 W
Максимальная мощность (2)	**70 W**
Минимальная частота раздела **(3)**	2.6 kHz
Чувствительность (1W/1м) (4)	**107 dB**
Диапазон частот	2.6÷20 kHz
Угол дисперсии	40°
Диаметр катушки	**37 mm (1.46 in)**
Материал обмотки	**Алюминий**
Материал каркаса катушки	Каптон
Материал диафрагмы	**Кетон полимер**
Форма диафрагмы	Кольцо
Глубина обмотки	2.1 mm (0.08 in)
Магнитный зазор	2.6 mm (0.10 in)
Плотность потока	1.5 T
Магнит	Ферритовое кольцо
Re	5.5 Ohm
Дизайн фазовой вставки	Кольцо
Угол выхода	N/A
Чистый объем воздуха заполненный ВЧ драйвером	0.3 dm^3 (0.011 ft^3)

СНОСКИ:

(1) Двухчасовой тест согласно AES 2-1984 версия 2003 г.
(2) Максимальная мощность определяется как на 3 дБ выше номинальной мощности.
(3) 12 дБ/окт или более высокий фильтр ВЧ
(4) Усреднен на частотном диапазоне

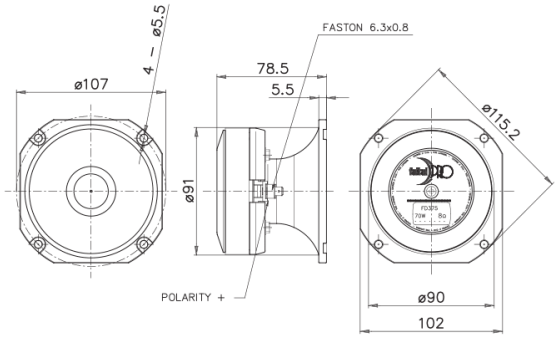

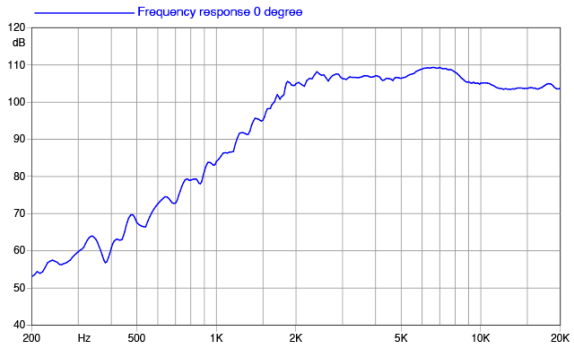

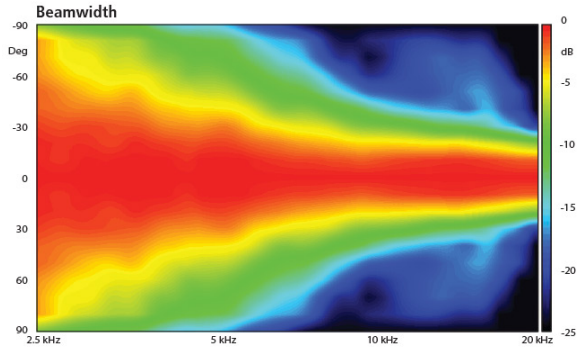

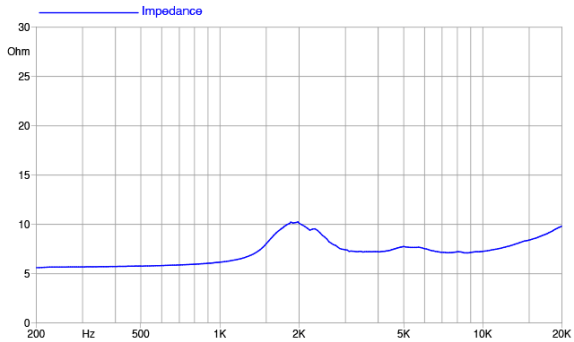

©Copyright 2025 **Faital S.p.A.** • Все права защищены.