HF104
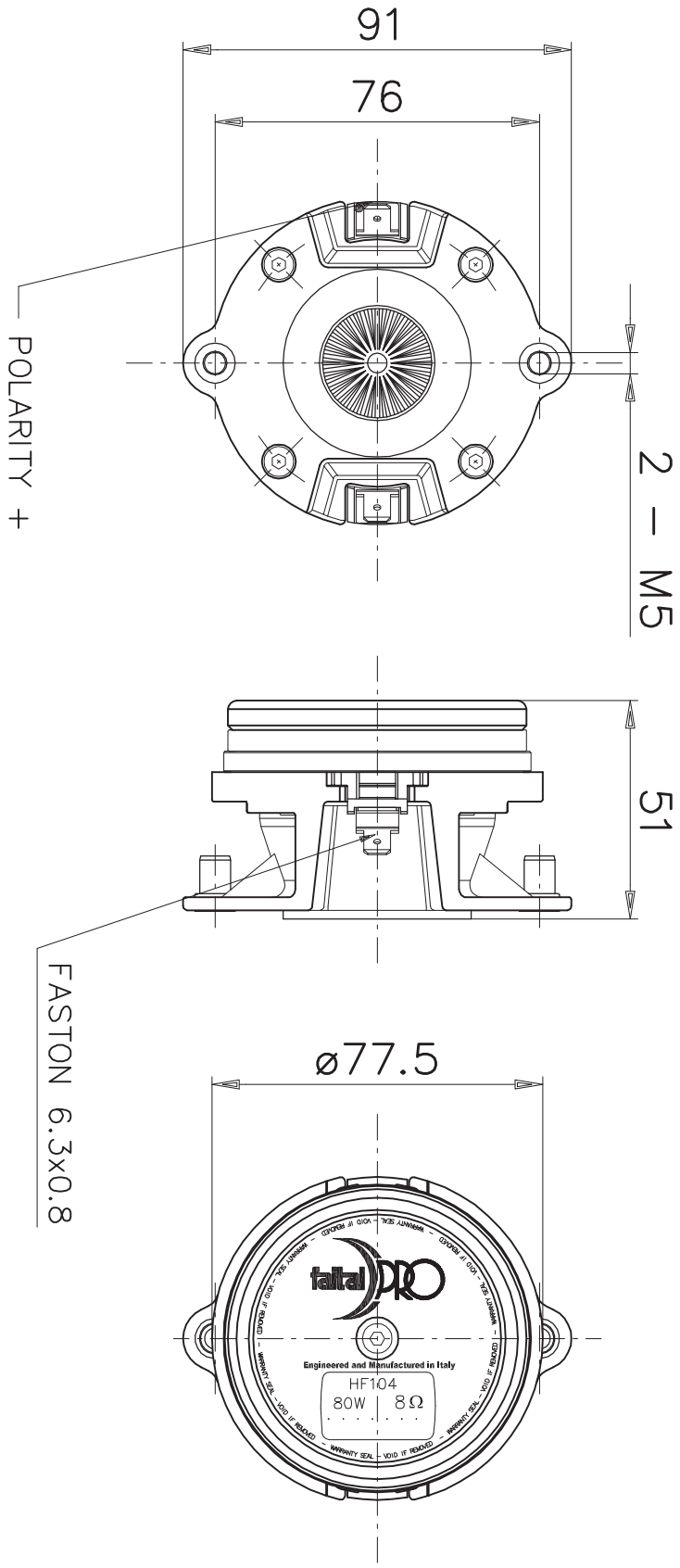
1” - 40 W - 108 dB - 16Ω