faital PRO PROFESSIONAL LOUDSPEAKERS

4FE30

4" - 30 W - 91 dB - 4 Ohm

SPECIFICHE NOMINALI

Diametro Nominale	100 mm (4 in)
Diametro Esterno Massimo	100.7 mm (3.96 in)
Interasse Fori di Fissaggio	81.5 mm (3.2 in)
Diametro Foro di Incasso	93.5 mm (3.68 in)
Profondità	50 mm (2 in)
Spessore Flangia e Guarnizione	1.5 mm (0.3 in)
Peso Netto	**260 g (0.6 lb)**
Dimensioni Imballo (Scatola di cartone - 8 Pezzi)	302 x 275 x 186 mm (11.89 x 10.82 x 7.32 in)
Peso Lordo (8 Pezzi)	3.1 kg (6.83 lb)

NOTE:

Imballato e venduto in multipli di 8 Pezzi

(1) Test eseguito per 2 ore in accordo alla normativa AES 2-1984 Rev. 2003

(2) La potenza massima è intesa 3dB maggiore rispetto alla potenza nominale

(3) NBR (Gomma)

(4) Xmax= [(Altezza avvolgimento - Altezza traferro)/2] + (Altezza traferro/3)

(5) Massima escursione prima di causare danni permanenti

PARAMETRI TECNICI

Impedenza Nominale	4 Ohm
Impedenza Minima	3.7 Ohm
Potenza Nominale (AES) **(1)**	30 W
Potenza Massima (2)	**60 W**
Efficienza (1W/1m)	**91 dB**
Gamma di Frequenza	90÷20000 Hz
Diametro Bobina	**19 mm (0.75 in)**
Materiale Avvolgimento	Al
Materiale Supporto	Kapton
Altezza Avvolgimento	4.8 mm (0.19 in)
Altezza Traferro	**4 mm (0.16 in)**
Densità di Flusso	1.4 T
Tiplogia Magnete	Anello in Neodimio
Materiale Cestello	Acciaio
Demodulazione	No
Profilo Bordo Membrana **(3)**	Mezza onda
Volume Occupato dall'Altoparlante	0.075 dm^3 (0.003 ft^3)
Profilo Centratore	1x onda ad altezza costante

PARAMETRI THIELE & SMALL

Fs	100 Hz
Re	3.3 Ohm
Qes	0.62
Qms	3.5
Qts	0.54
Vas	2.18 dm^3 (0.08 ft^3)
Sd	48 cm^2 (7.44 in^2)
Xmax **(4)**	1.73 mm
Xdamage **(5)**	6.8 mm
Mms	3.8 g
Bl	3.7 N/A
Le	0.11 mH
Mmd	3.6 g
Cms	0.66 mm/N
Rms	0.7 kg/s
Eta Zero	0.37 %
EBP	161 Hz

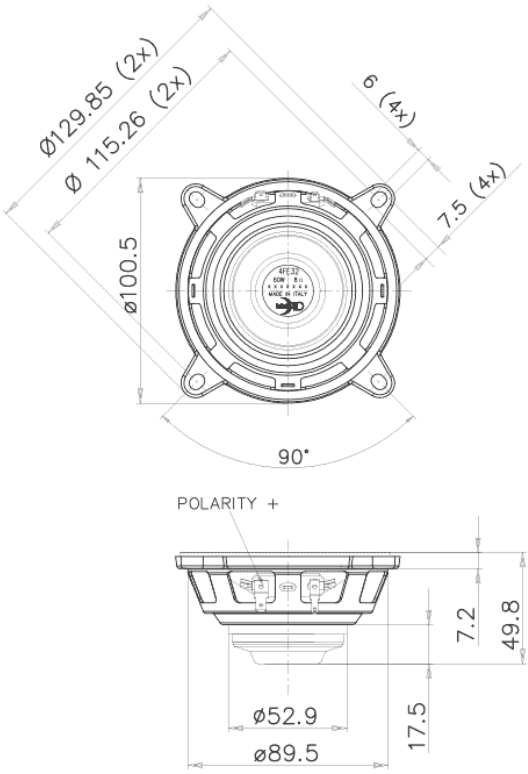

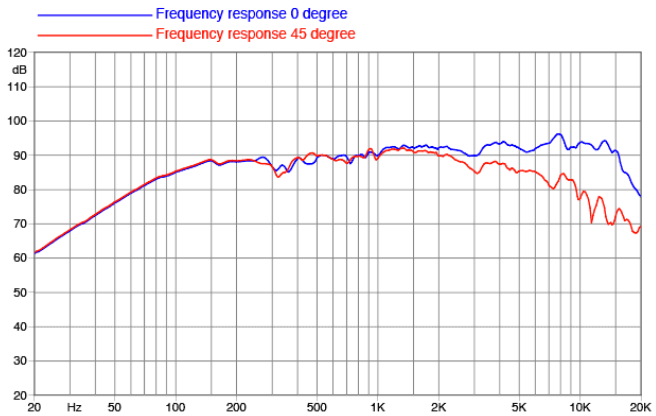

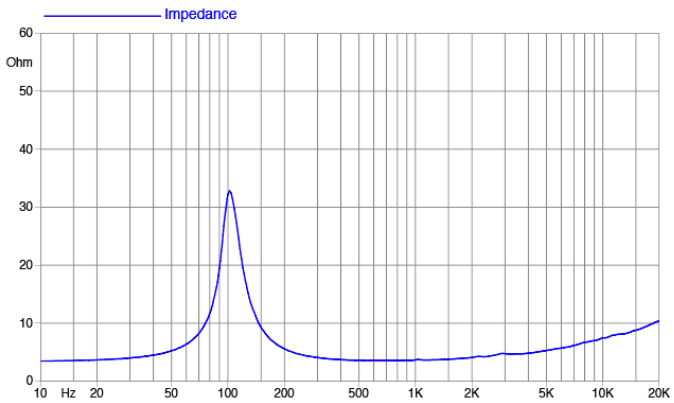

©Copyright 2025 **Faital S.p.A.** • Tutti i diritti riservati.