PROFESSIONAL LOUDSPEAKERS

3FE20

3" - 20 W - 91 dB - 16 Ohm

SPECIFICHE NOMINALI

Diametro Nominale	80 mm (3 in)
Diametro Esterno Massimo	99 mm (3.9 in)
Interasse Fori di Fissaggio	92 mm (3.62 in)
Diametro Foro di Incasso	75 mm (2.95 in)
Profondità	39.5 mm (1.55 in)
Spessore Flangia e Guarnizione	6.5 mm (0.25 in)
Peso Netto	**230 g (0.51 lb)**
Dimensioni Imballo (Scatola di cartone - 27 Pezzi)	310 x 285 x 210 mm (12.2 x 11.2 x 8.26 in)
Peso Lordo (27 Pezzi)	7.6 kg (16.72 lb)

NOTE:

Imballato e venduto in multipli di 27 Pezzi

(1) Test eseguito per 2 ore in accordo alla normativa AES 2-1984 Rev. 2003

(2) La potenza massima è intesa 3dB maggiore rispetto alla potenza nominale

(3) NBR (Gomma)

(4) Xmax= [(Altezza avvolgimento - Altezza traferro)/2] + (Altezza traferro/3)

(5) Massima escursione prima di causare danni permanenti

PARAMETRI TECNICI

Impedenza Nominale	16 Ohm
Impedenza Minima	13.5 Ohm
Potenza Nominale (AES) **(1)**	20 W
Potenza Massima (2)	**40 W**
Efficienza (1W/1m)	**91 dB**
Gamma di Frequenza	100÷20000 Hz
Diametro Bobina	**19 mm (0.75 in)**
Materiale Avvolgimento	Al
Materiale Supporto	Kapton
Altezza Avvolgimento	5 mm (0.20 in)
Altezza Traferro	**4 mm (0.16 in)**
Densità di Flusso	1.4 T
Tipologia Magnete	Anello in Neodimio
Materiale Cestello	Acciaio
Demodulazione	No
Profilo Bordo Membrana **(3)**	Mezza onda
Volume Occupato dall'Altoparlante	0.060 dm^3 (0.002 ft^3)
Profilo Centratore	1x onda ad altezza costante

PARAMETRI THIELE & SMALL

Fs	110 Hz
Re	12.3 Ohm
Qes	0.64
Qms	4.6
Qts	0.56
Vas	1.19 dm^3 (0.04 ft^3)
Sd	30.2 cm^2 (4.68 in^2)
Xmax **(4)**	1.83 mm
Xdamage **(5)**	7.3 mm
Mms	2.3 g
Bl	5.5 N/A
Le	0.1 mH
Mmd	2.2 g
Cms	0.92 mm/N
Rms	0.34 kg/s
Eta Zero	0.24 %
EBP	172 Hz

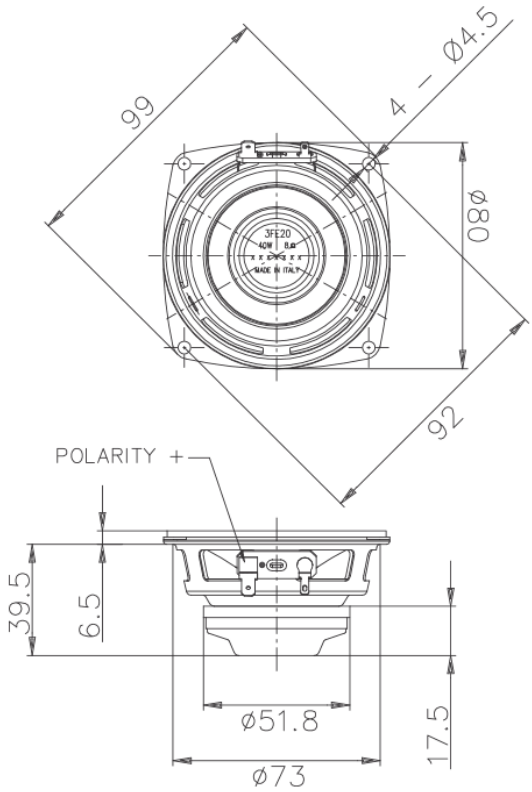

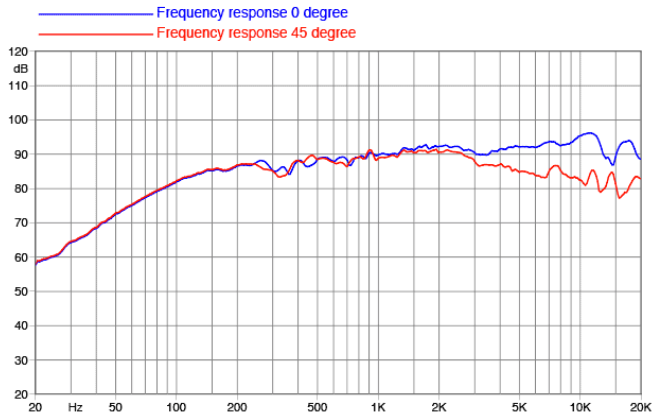

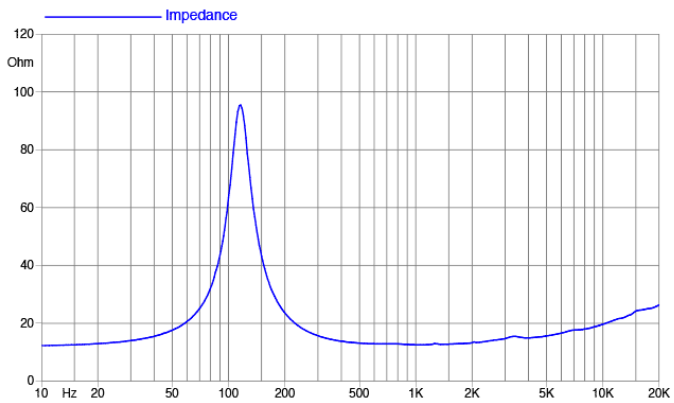

©Copyright 2025 **Faital S.p.A.** • Tutti i diritti riservati.